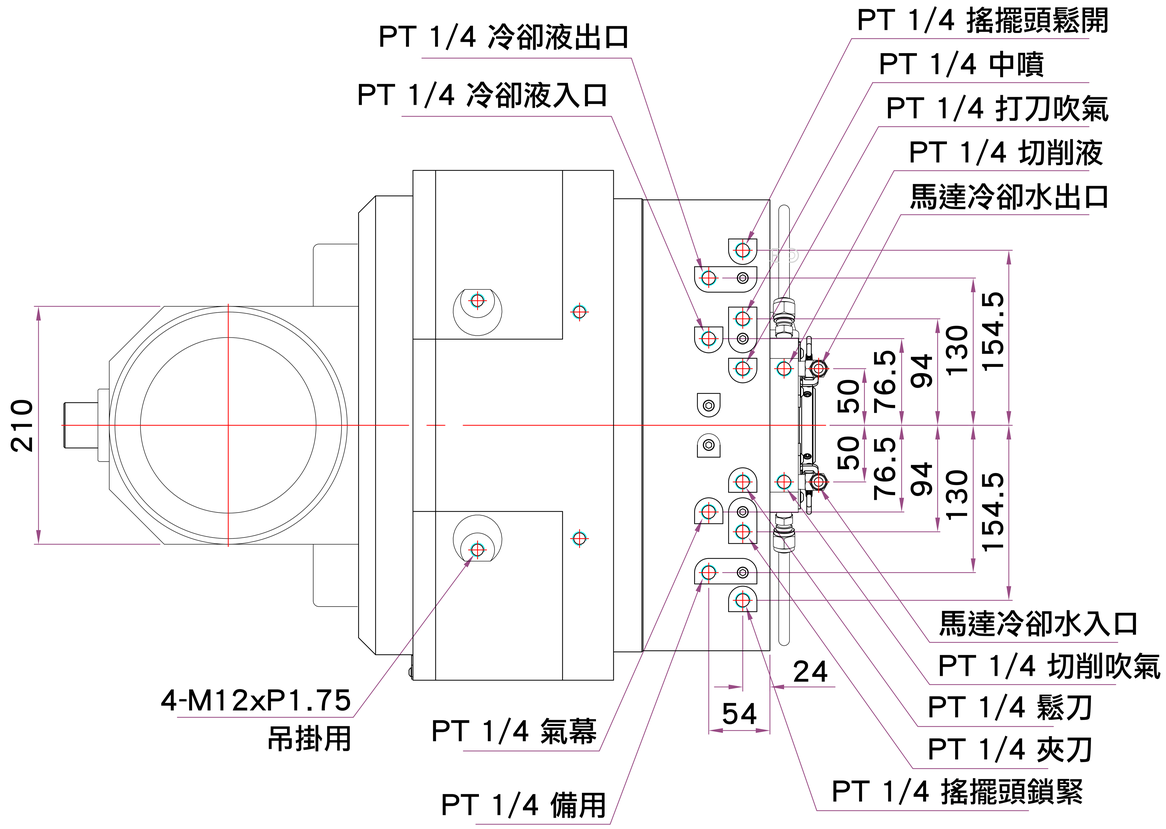
PT 1/4 冷卻液出口
PT 1/4 冷卻液入口
PT 1/4 搖擺頭鬆開
PT 1/4 中噴
PT 1/4 打刀吹氣
PT 1/4 切削液
馬達冷卻水出口
210
154.5
130
94
76.5
50
50
76.5
94
130
154.5
馬達冷卻水入口
PT 1/4 切削吹氣
PT 1/4 鬆刀
PT 1/4 夾刀
PT 1/4 搖擺頭鎖緊
24
54
4-M12xP1.75
吊掛用
PT 1/4 氣幕
PT 1/4 備用

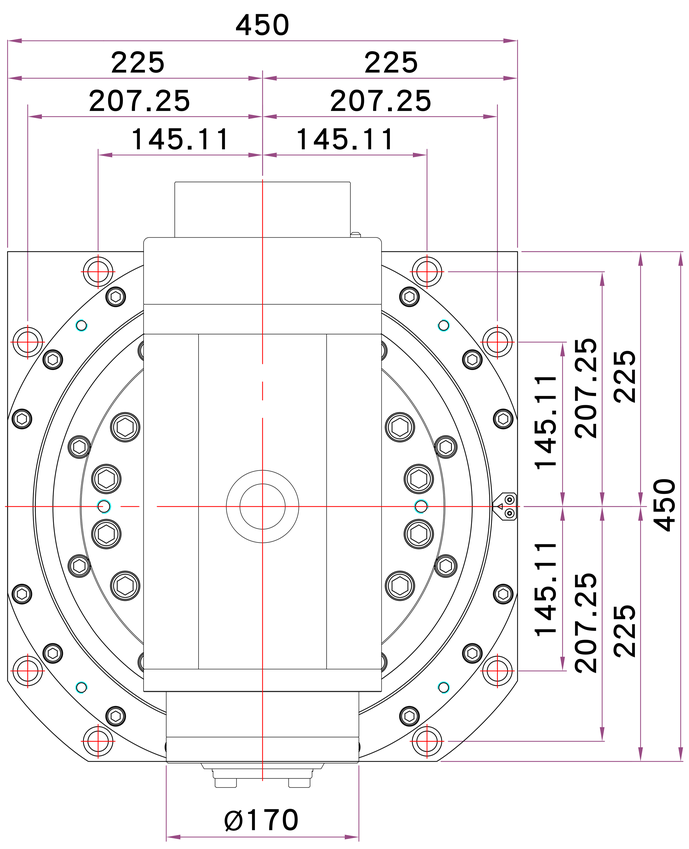
450
225
225
207.25
207.25
145.11
145.11
145.11
207.25
225
145.11
207.25
225
450
Ø170

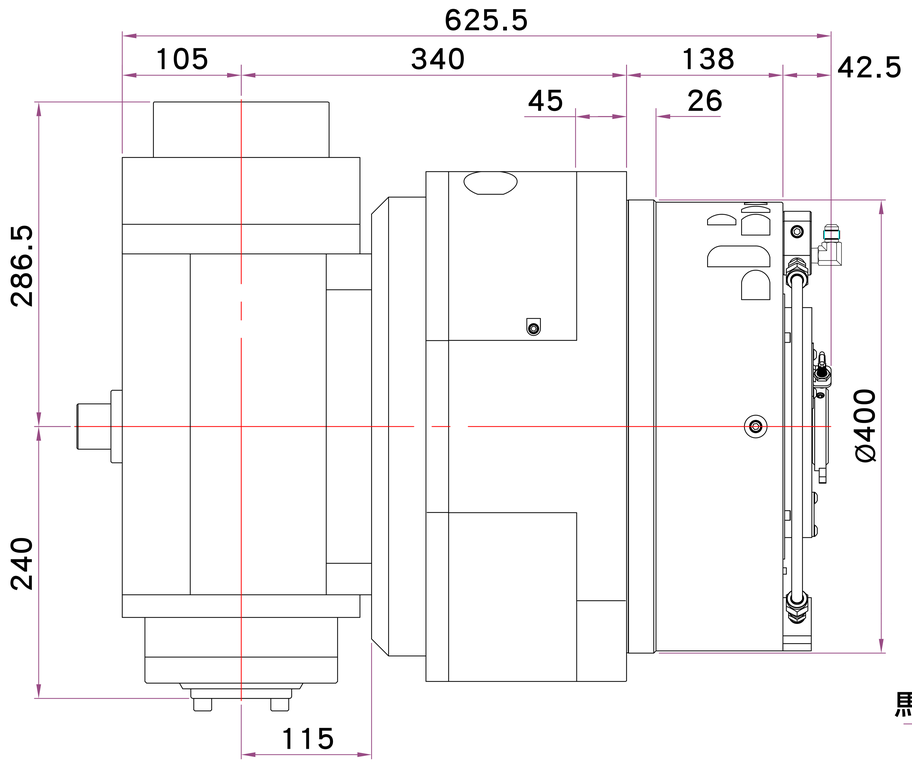
625.5
105
340
138
42.5
45
26
286.5
240
Ø400
115

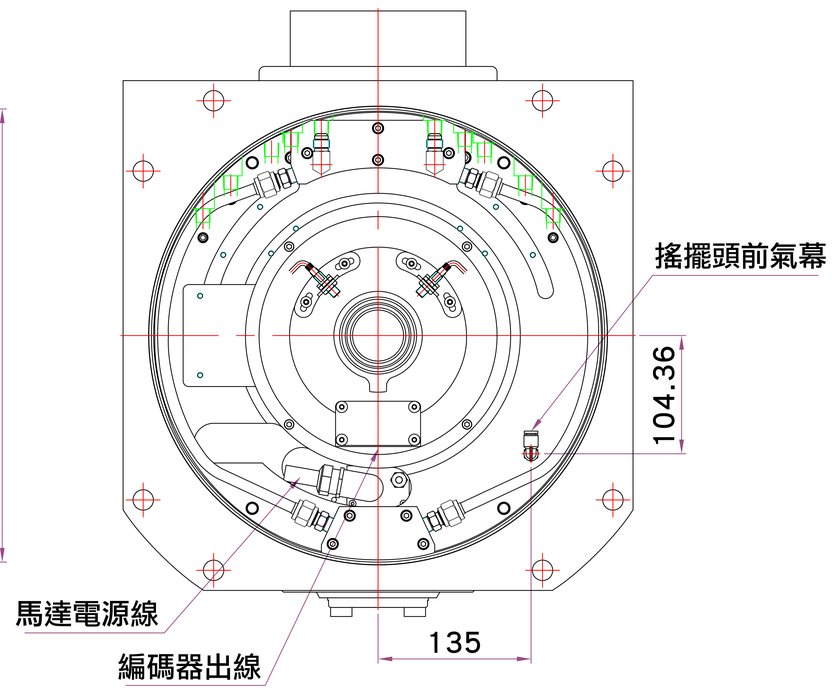
搖擺頭前氣幕
104.36
馬達電源線
編碼器出線
135