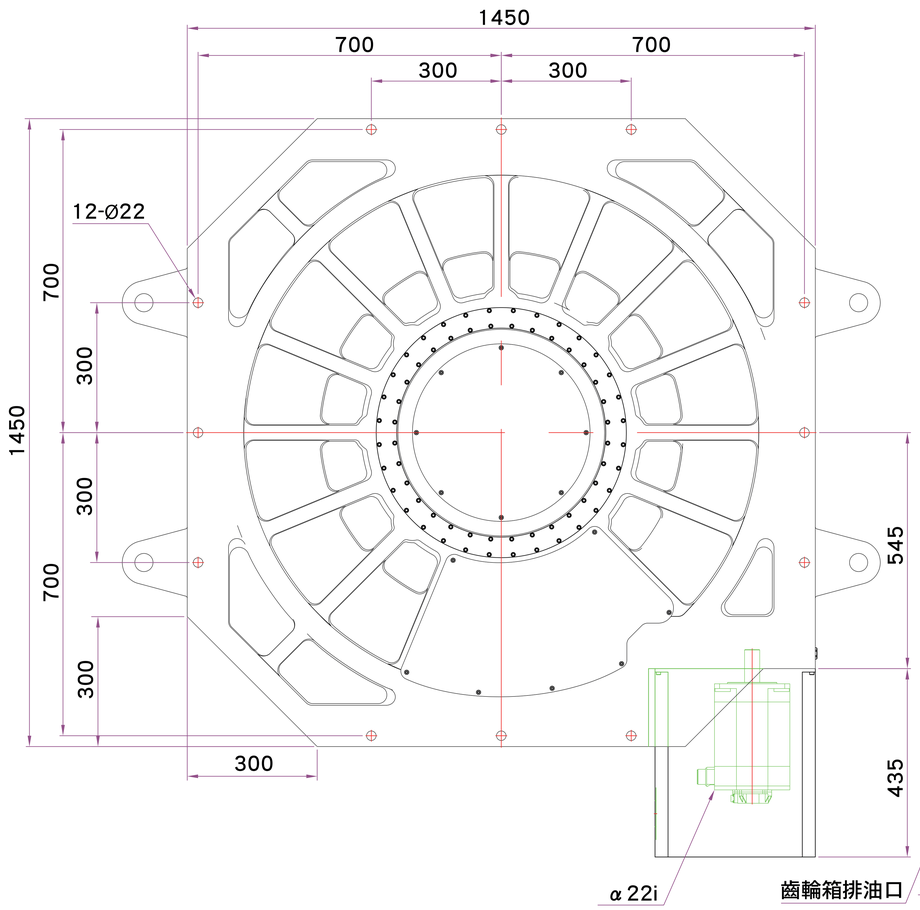
1450
700
700
300
300
12-Ø22
700
300
1450
700
300
300
545
435
α 22i

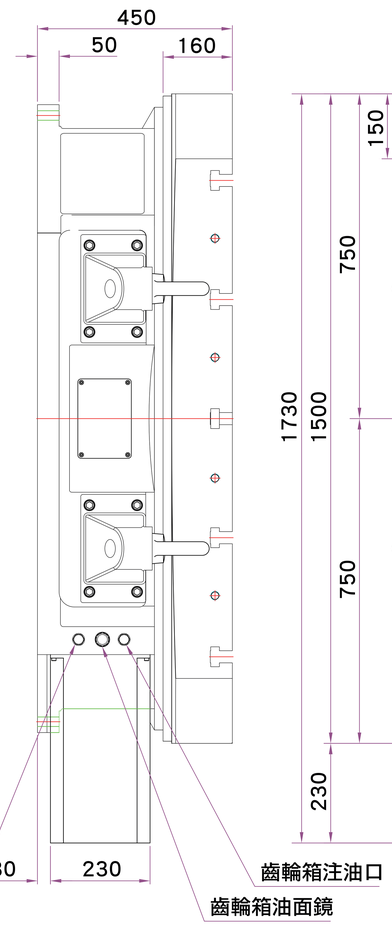
450
50
160
齒輪箱排油口
30
230
齒輪箱注油口
齒輪箱油面鏡

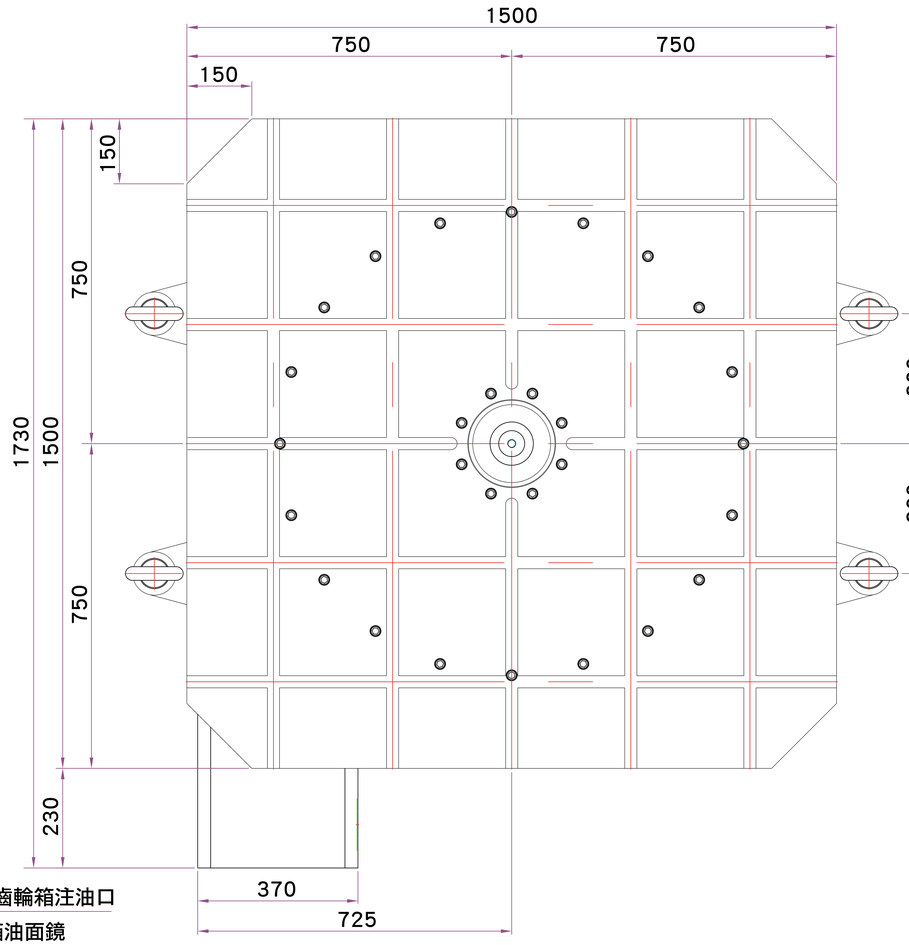
1500
750
750
150
150
750
1730
1500
750
230
370
725

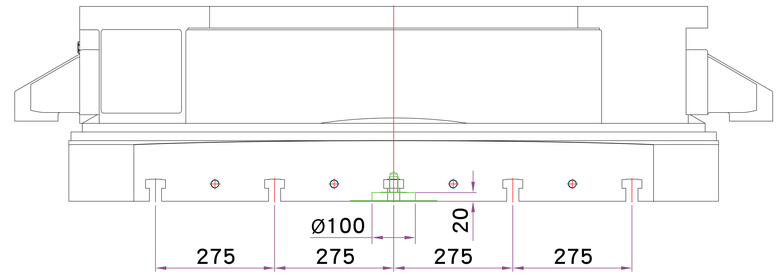
Ø100
20
275
275
275
275

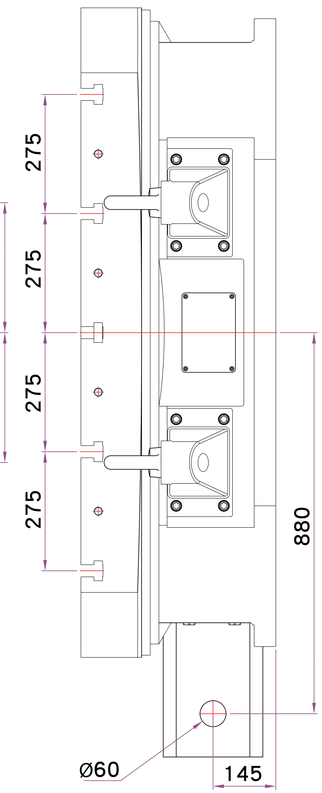
275
275
275
275
300
880
Ø60
145
電源及信號線連接口

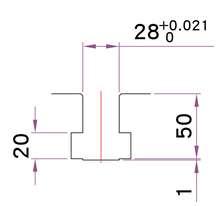
28+0.021 0
20
50
1

T 型槽尺寸

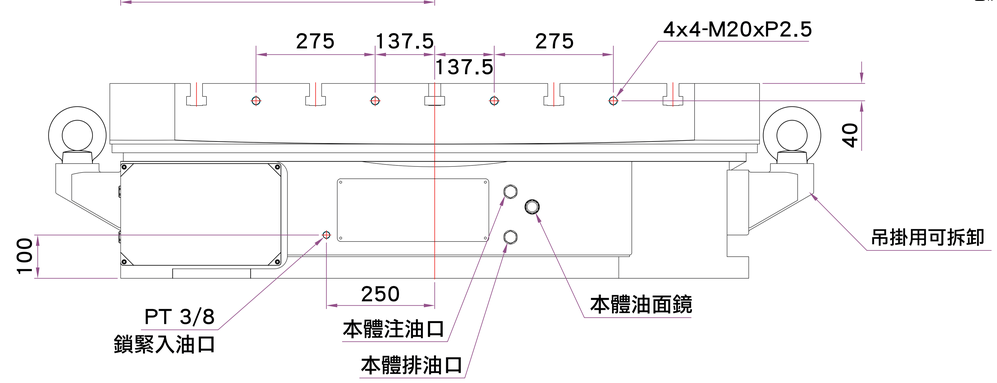
275
137.5
137.5
275
4x4-M20xP2.5
40
100
250
PT 3/8
鎖緊入油口
本體注油口
本體排油口
本體油面鏡
吊掛用可拆卸