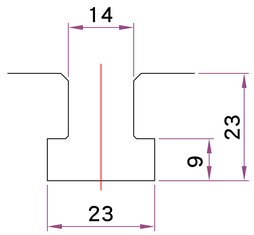
14
23
9
23

T 型槽尺寸

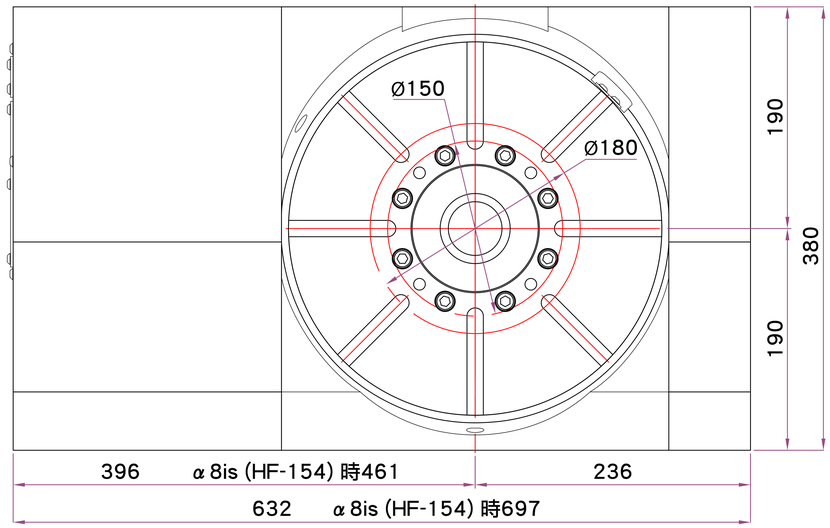
Ø150
Ø180
190
380
190
396
α 8is (HF-154) 時461
236
632
α 8is (HF-154) 時697

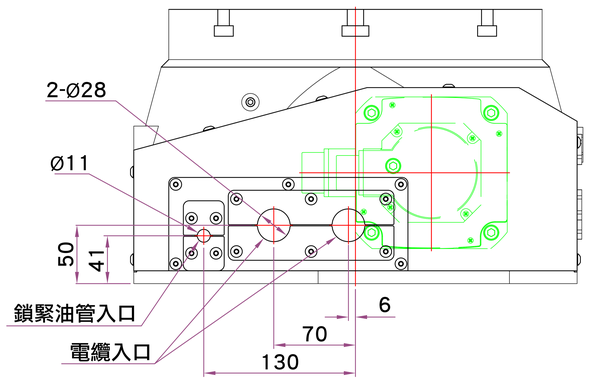
2-Ø28
Ø11
50
41
鎖緊油管入口
電纜入口
6
70
130

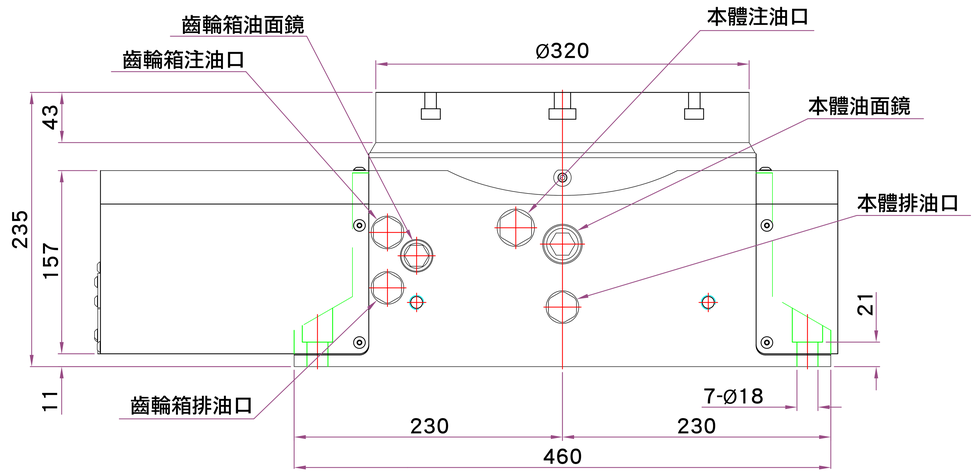
齒輪箱油面鏡
齒輪箱注油口
Ø320
本體注油口
本體油面鏡
本體排油口
43
235
157
23
21
11
齒輪箱排油口
7-Ø18
230
230
460

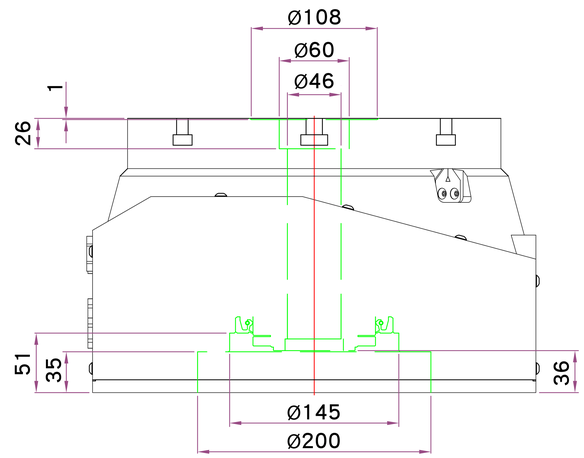
Ø108
Ø60
Ø46
1
26
51
35
36
Ø145
Ø200

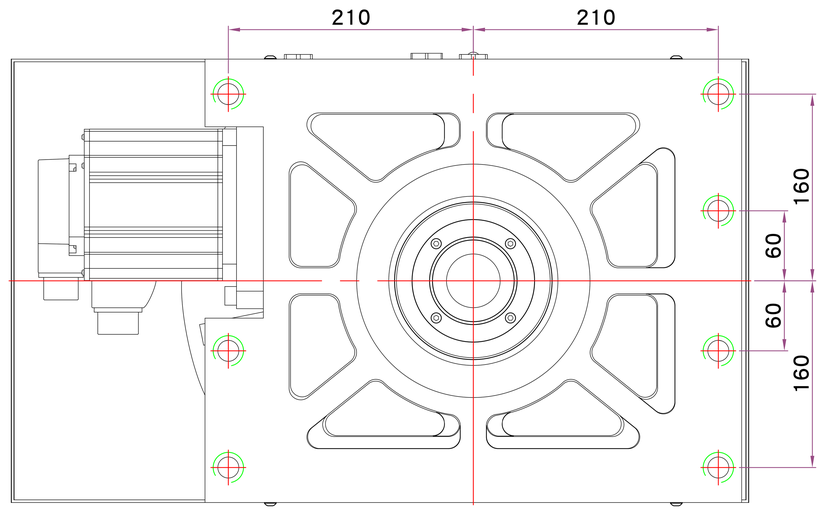
210
210
160
60
60
160