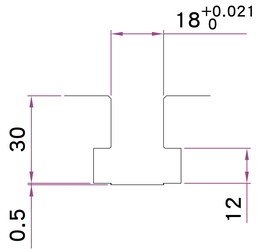
18 +0.021 0
30
0.5
12

T 型槽尺寸

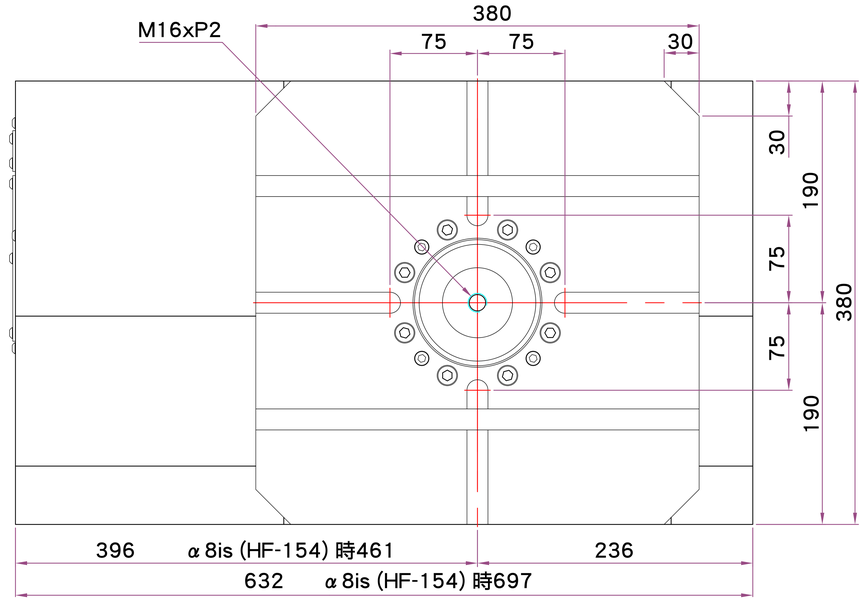
M16xP2
380
75
75
30
30
190
75
75
190
380
396
α 8is (HF-154) 時461
236
632
α 8is (HF-154) 時697

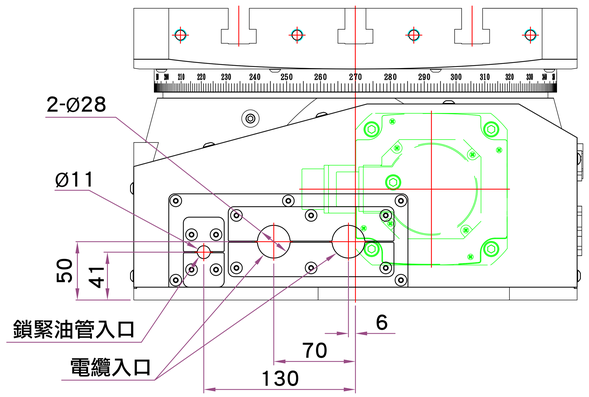
2-Ø28
Ø11
50
41
鎖緊油管入口
電纜入口
6
70
130

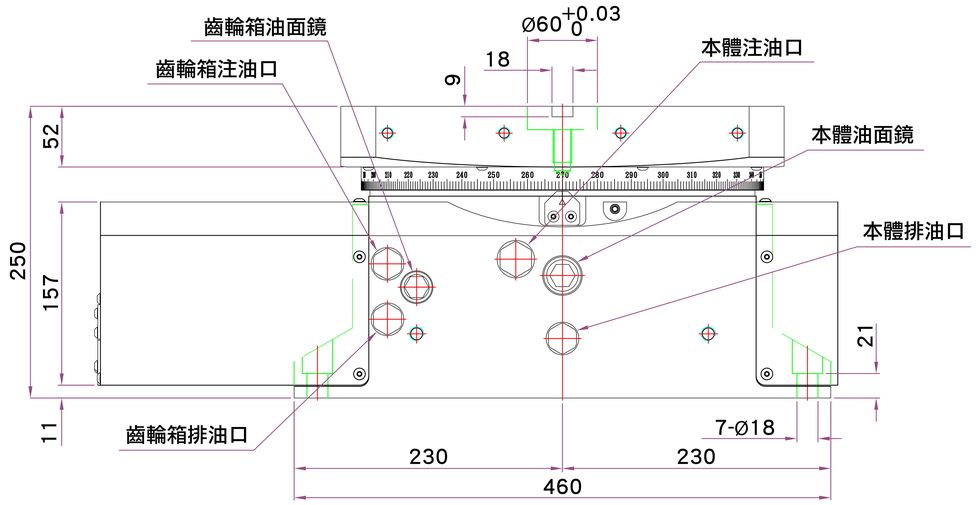
齒輪箱油面鏡
齒輪箱注油口
Ø60 +0.03 0
18
9
本體注油口
本體油面鏡
本體排油口
52
250
157
21
11
齒輪箱排油口
7-Ø18
230
230
460

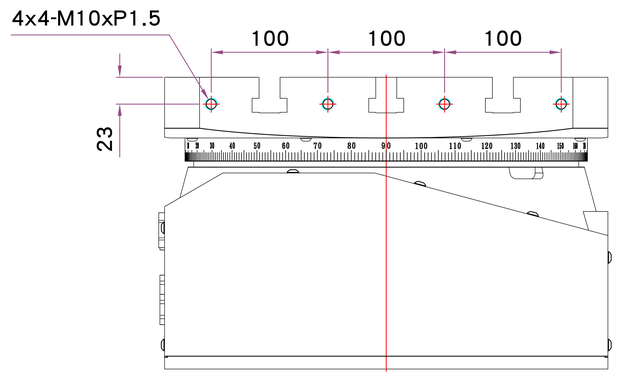
4x4-M10xP1.5
100
100
100
23

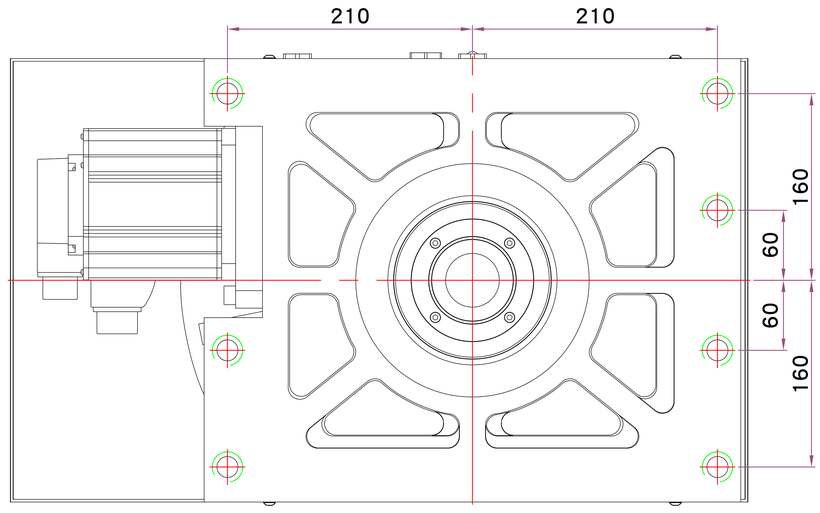
210
210
160
60
60
160