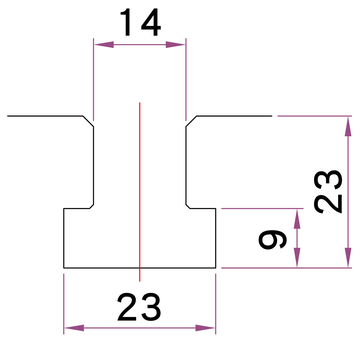
14
23
9
23

T 型槽尺寸

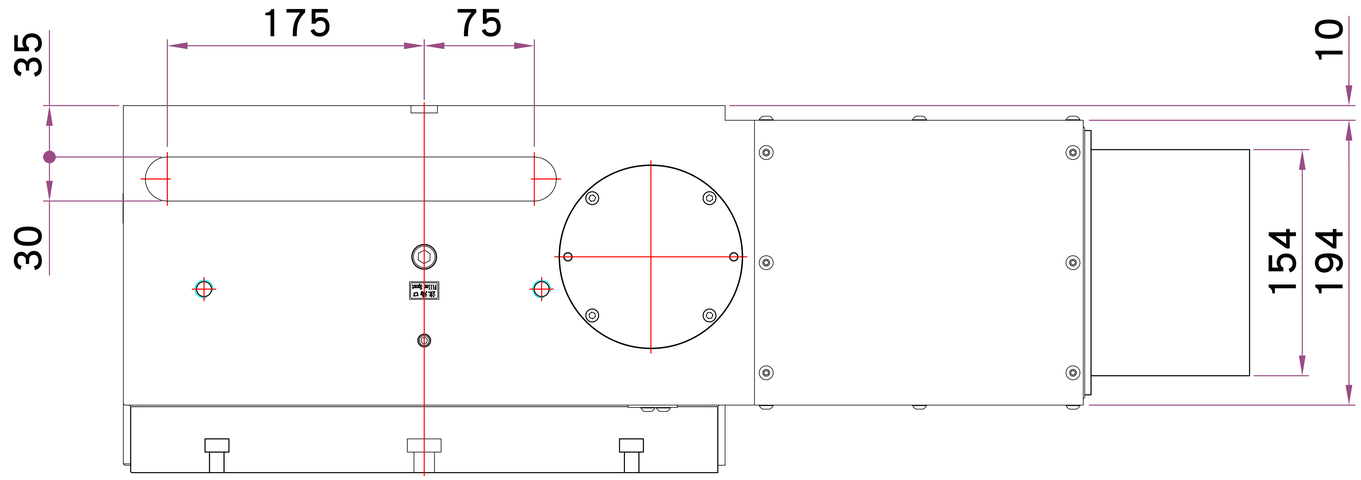
175
75
35
30
10
154
194

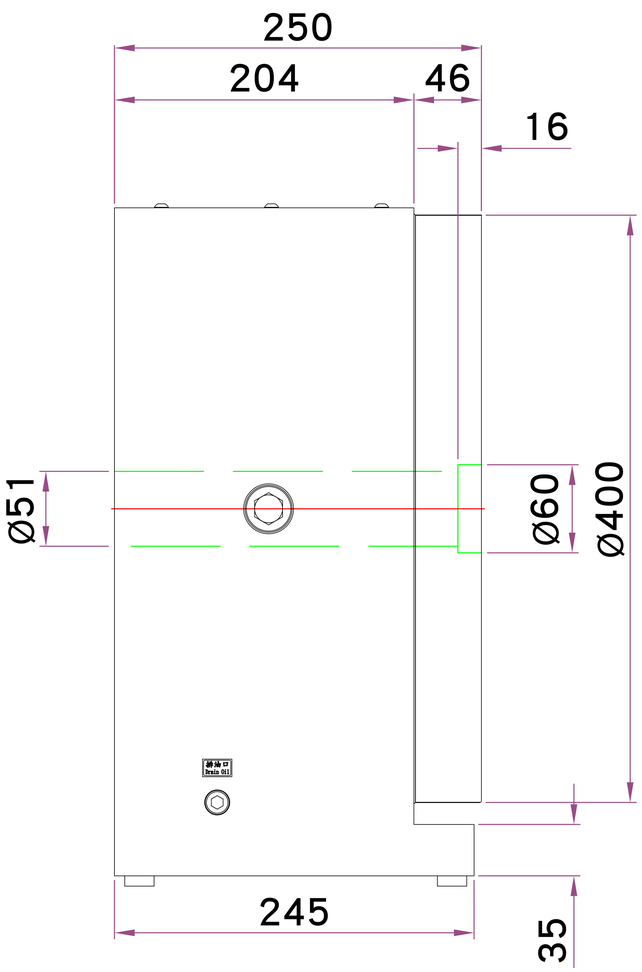
250
204
46
16
Ø51
Ø60
Ø400
245
35

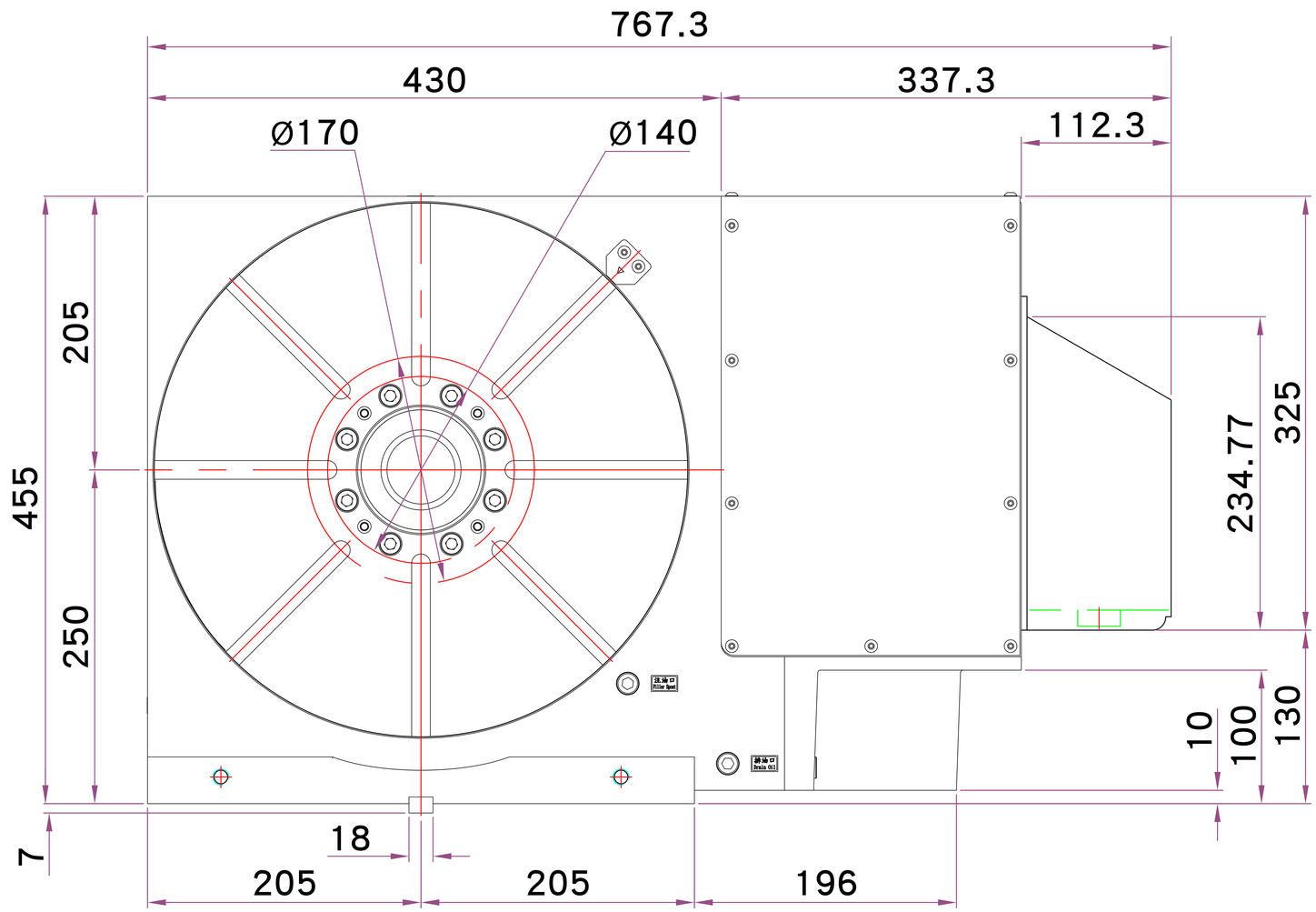
767.3
430
337.3
Ø170
Ø140
112.3
205
455
250
234.77
325
10
100
130
7
18
205
205
196