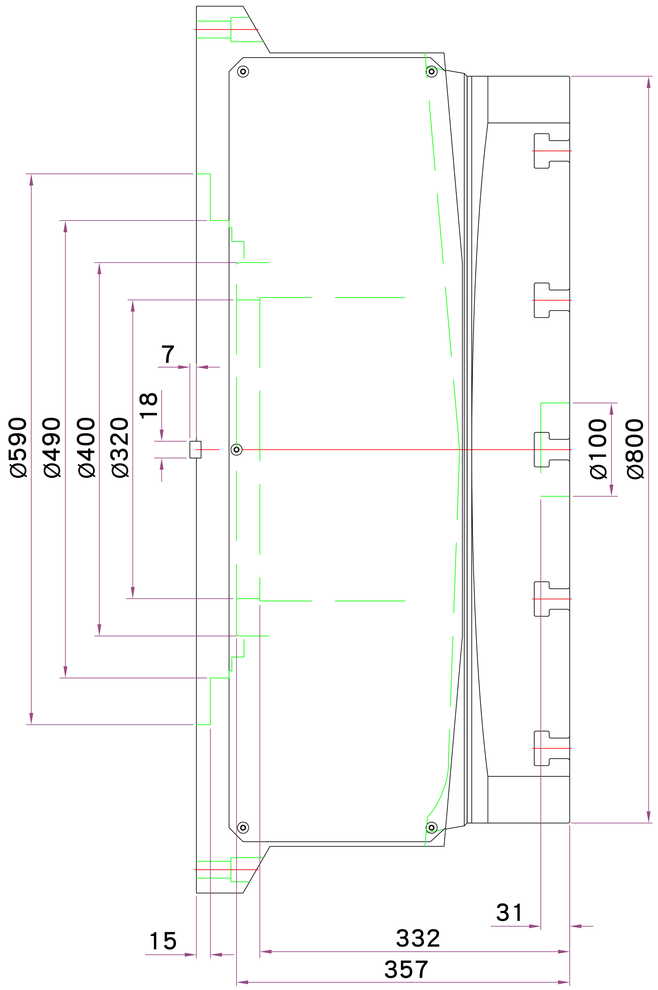
Ø590
Ø490
Ø400
Ø320
7
18
Ø100
Ø800
15
332
357
31

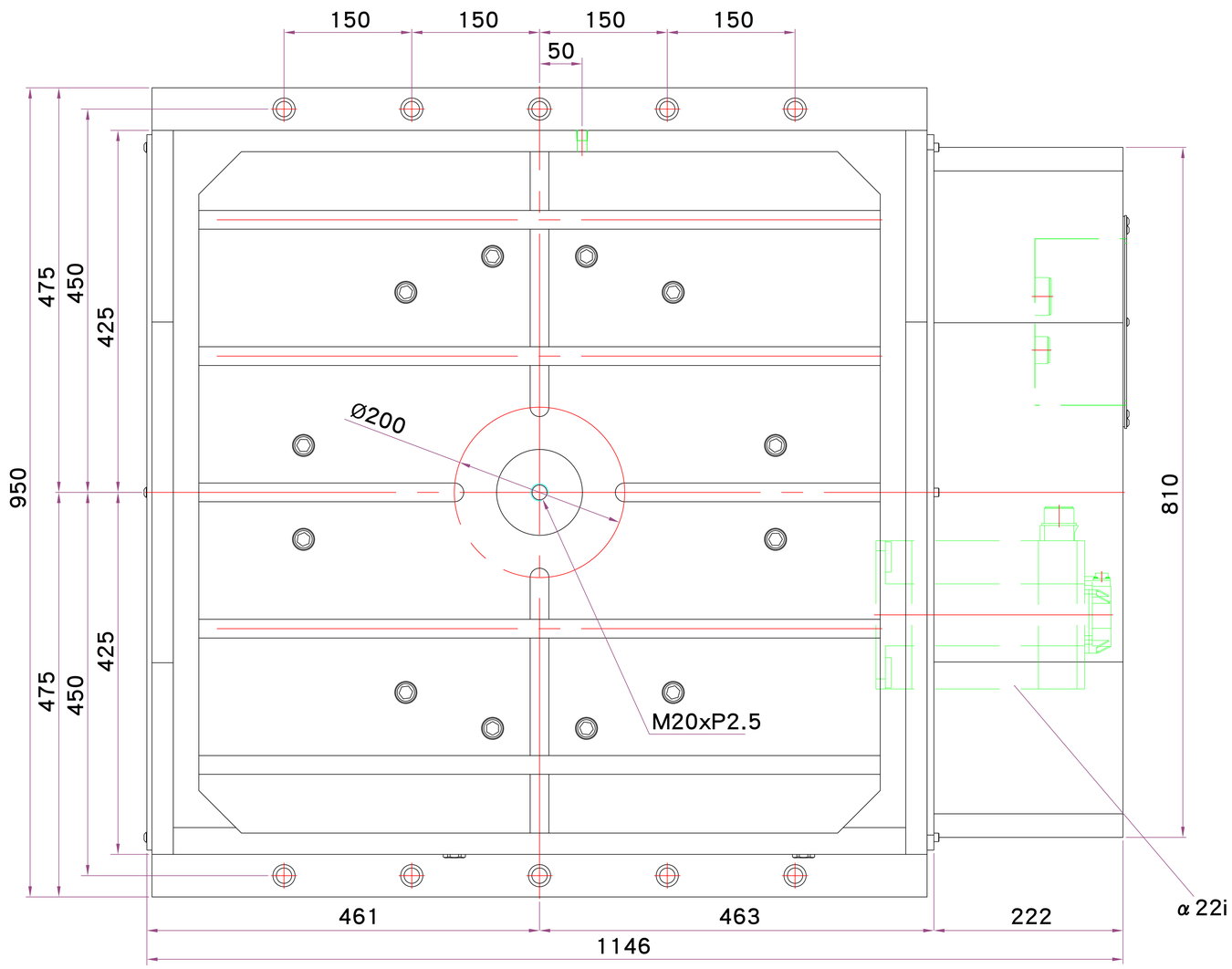
150
150
150
150
50
475
450
425
950
425
450
475
Ø200
M20xP2.5
810
461
463
222
1146
α 22i

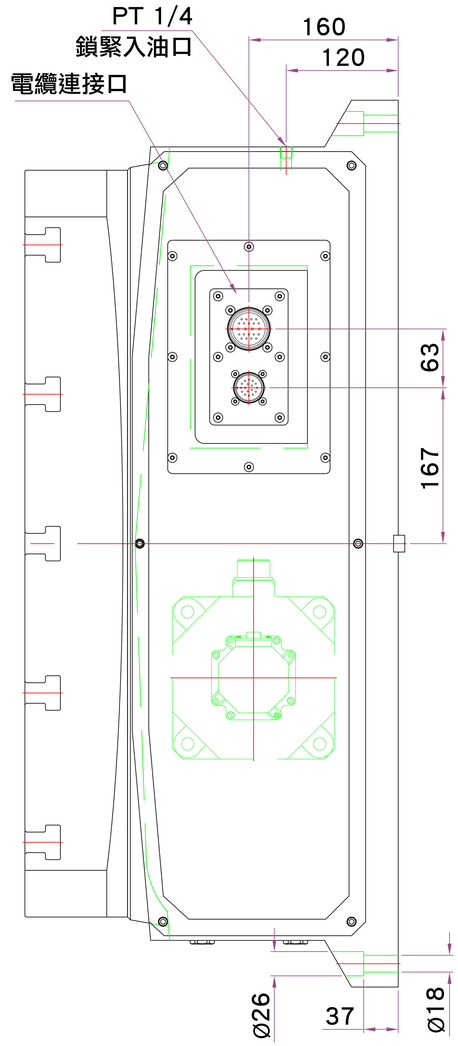
PT 1/4
鎖緊入油口
電纜連接口
160
120
63
167
Ø26
37
Ø18

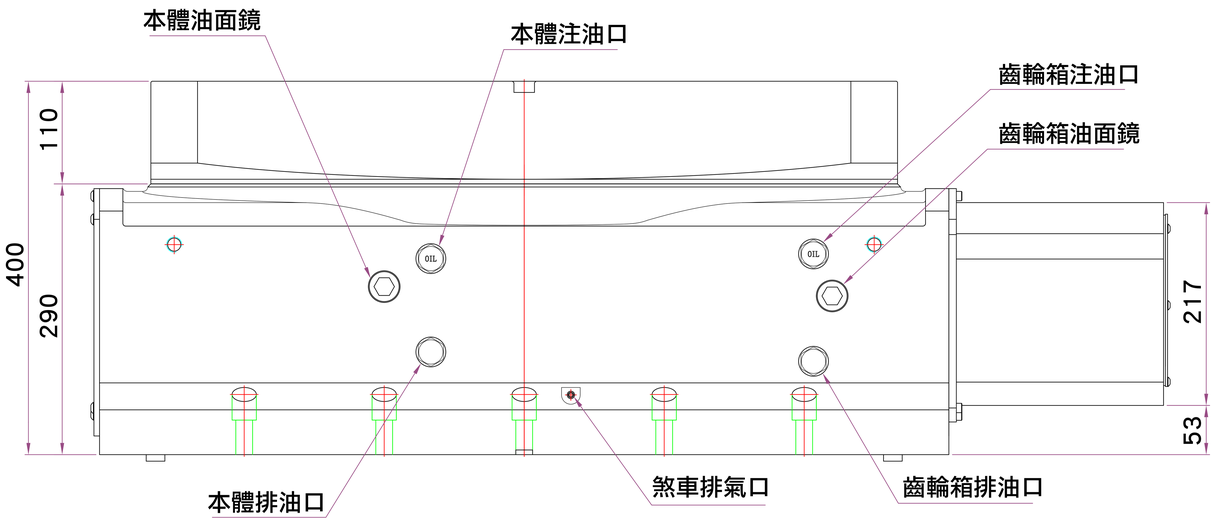
本體油面鏡
本體注油口
齒輪箱注油口
齒輪箱油面鏡
110
400
290
217
53
本體排油口
煞車排氣口
齒輪箱排油口

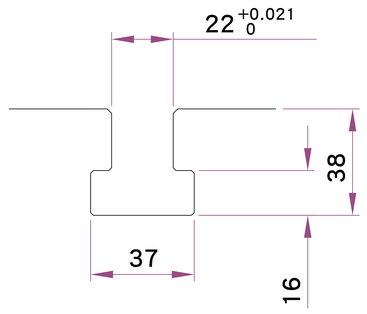
22 +0.021 0
38
37
16

T 型槽尺寸