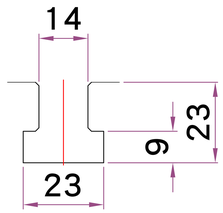

T型槽尺寸
S=3/1

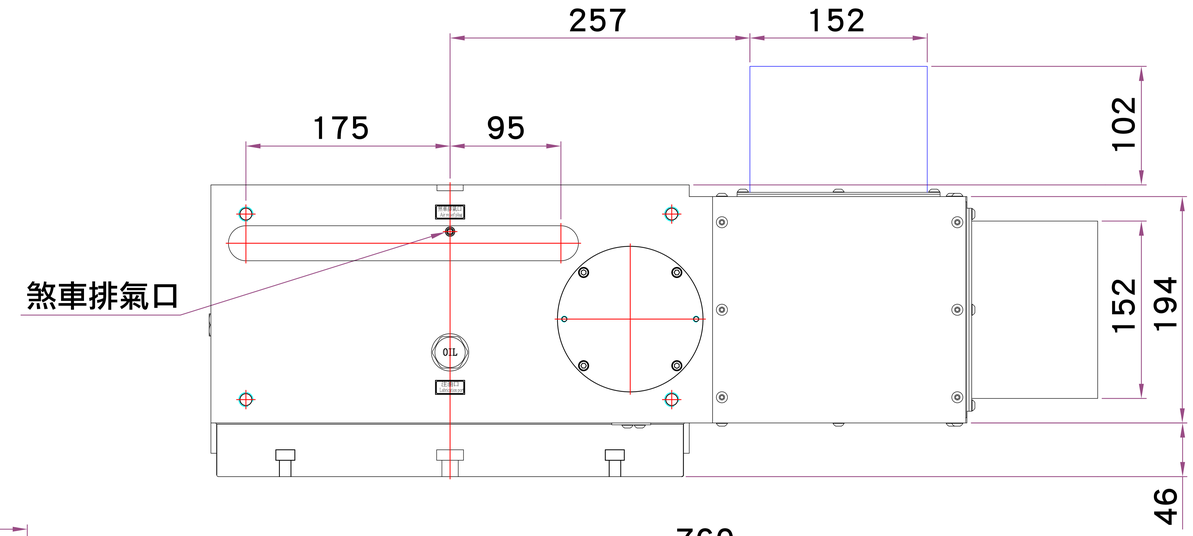

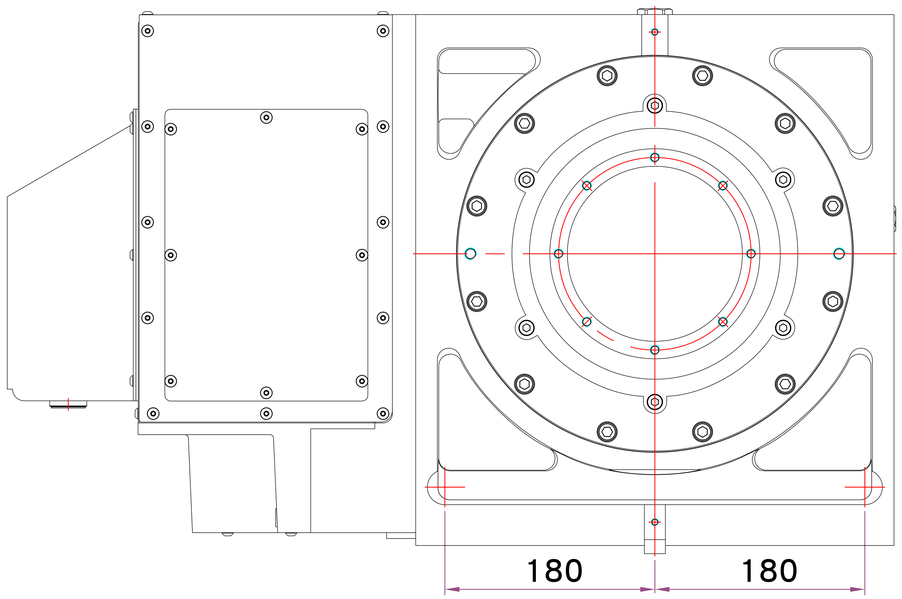

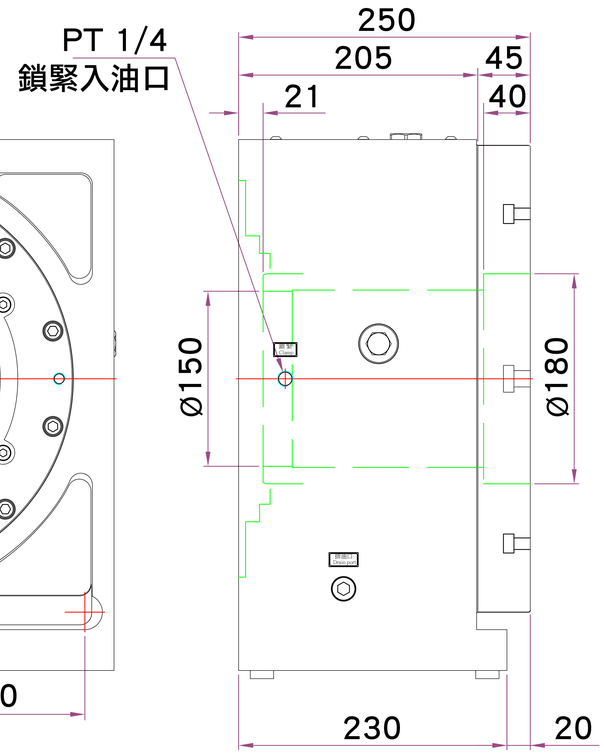

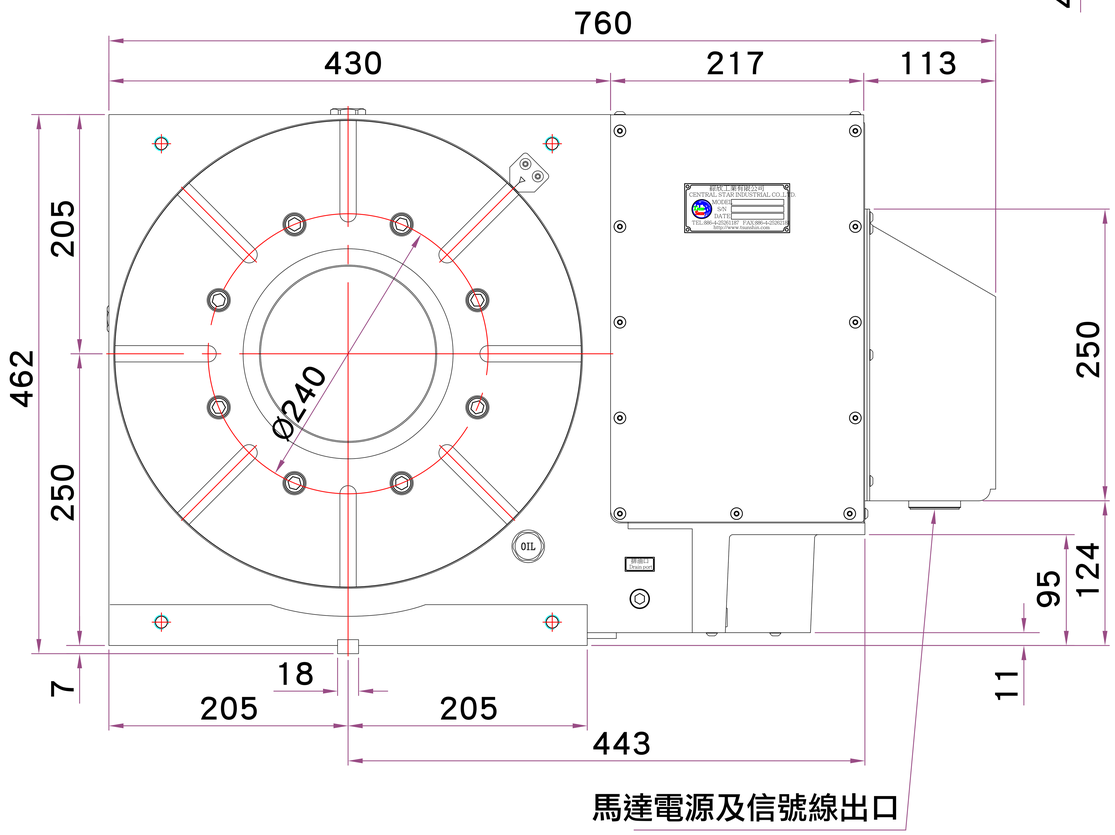

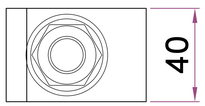

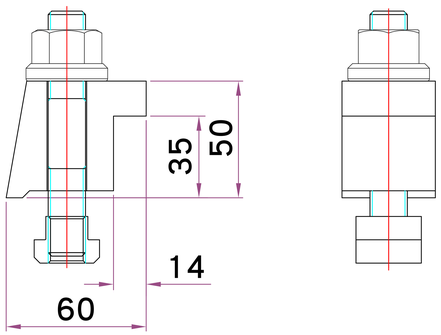
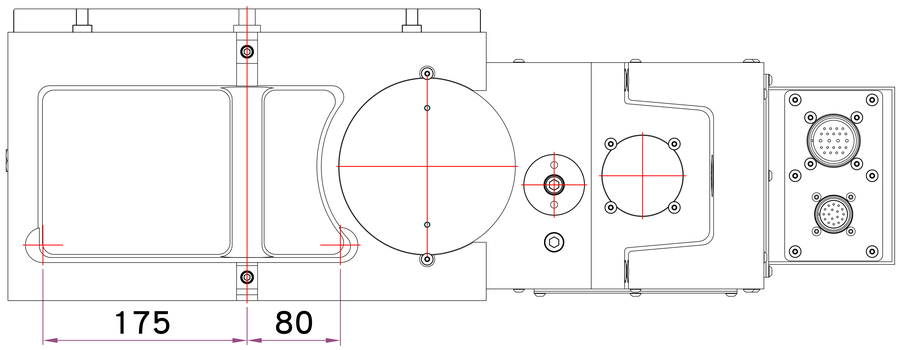
固定壓板x4
S=2/1