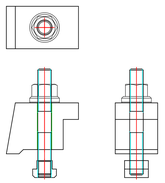

固定壓板

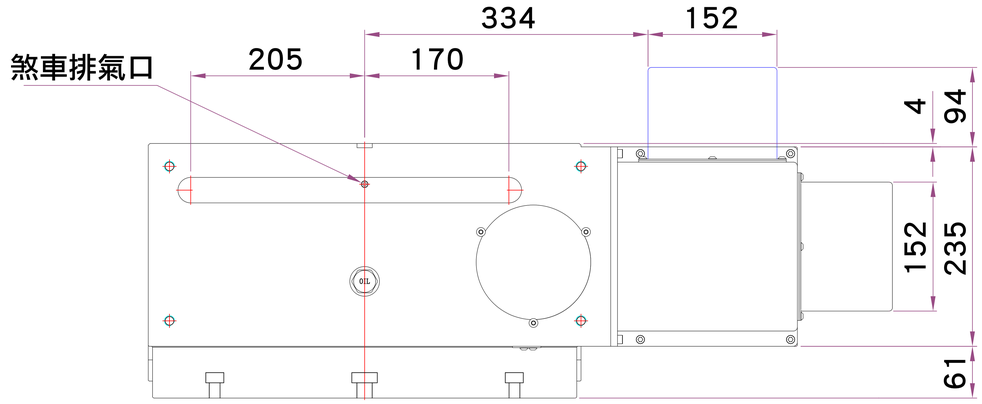


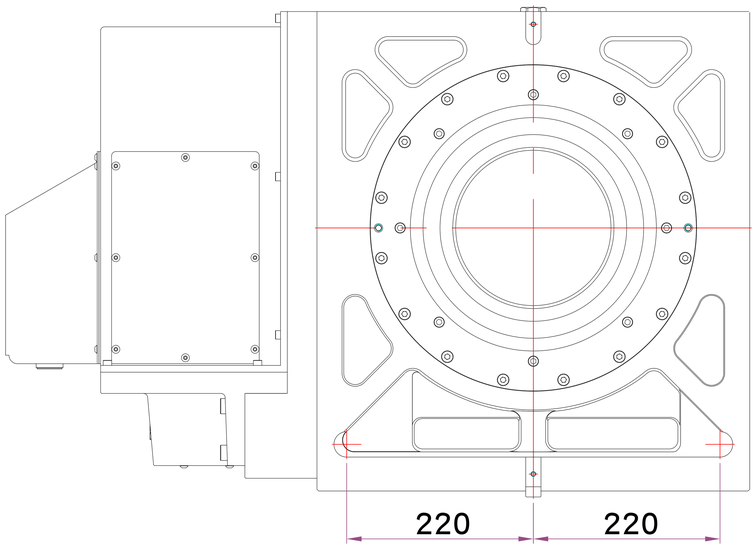


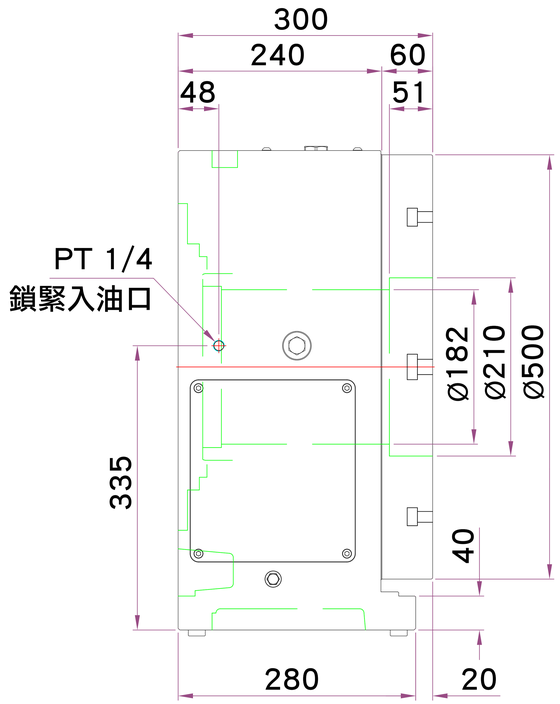


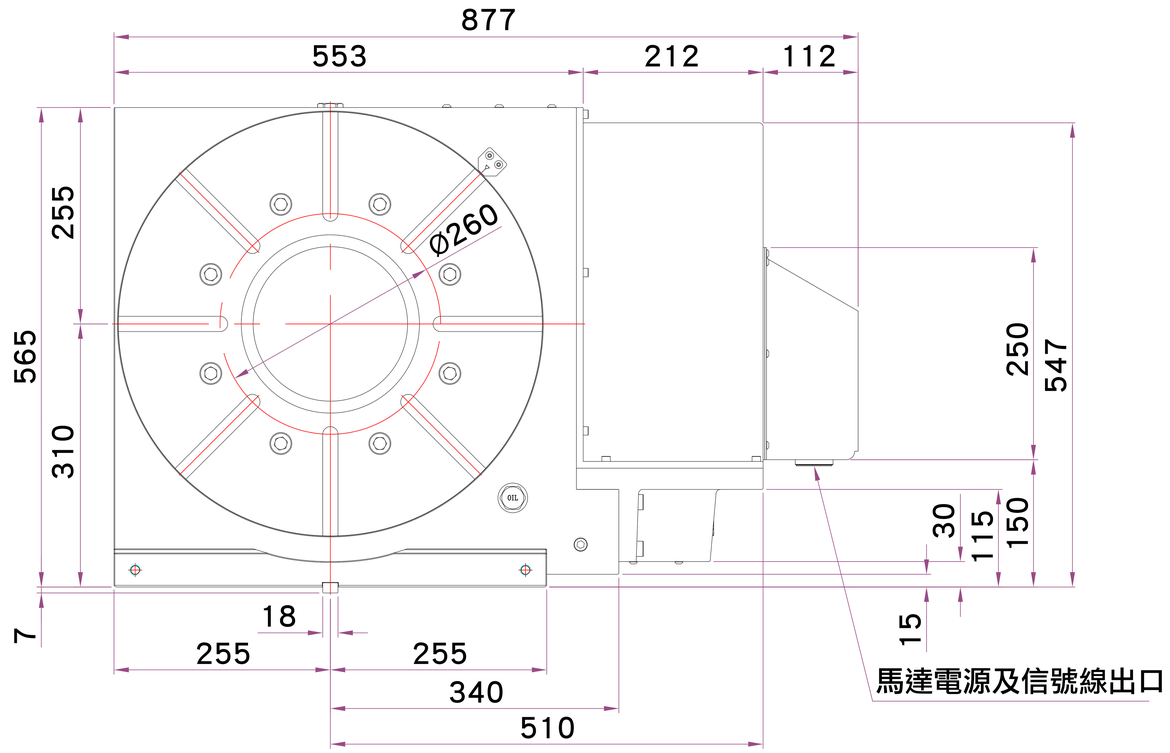


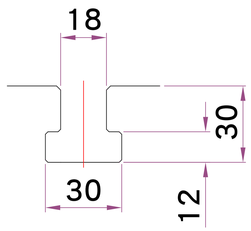

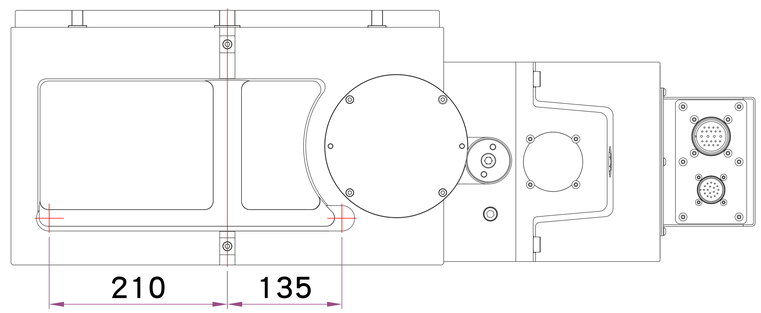
T型槽尺寸
S=3/1