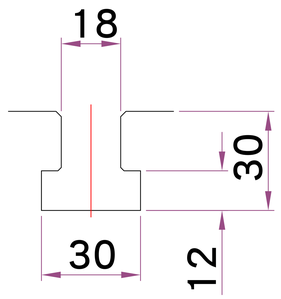
18
30
30
12

T 型槽尺寸

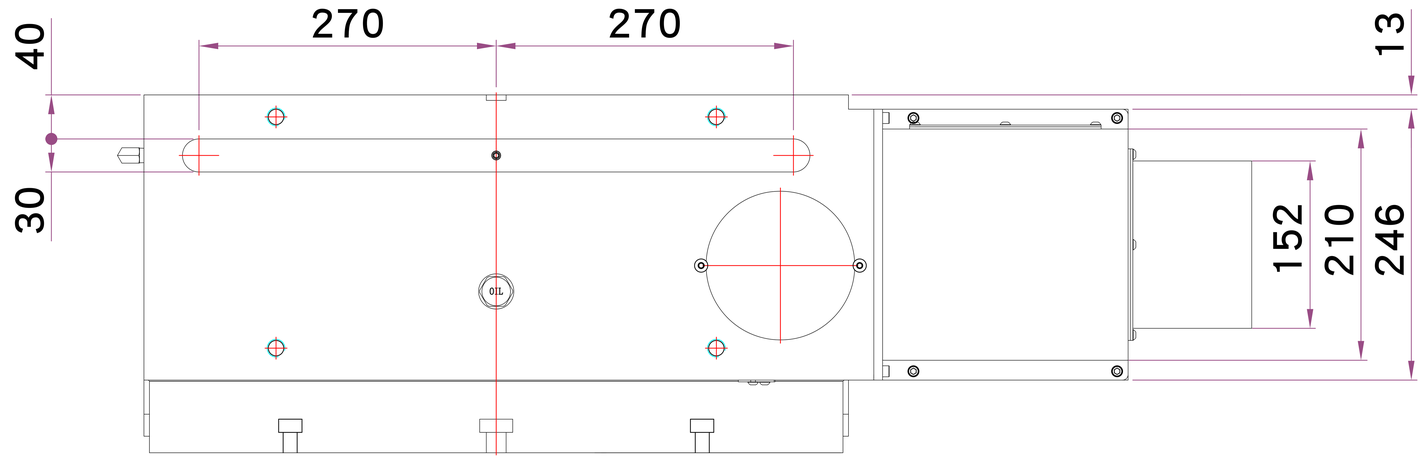
40
30
270
270
13
152
210
246
OIL

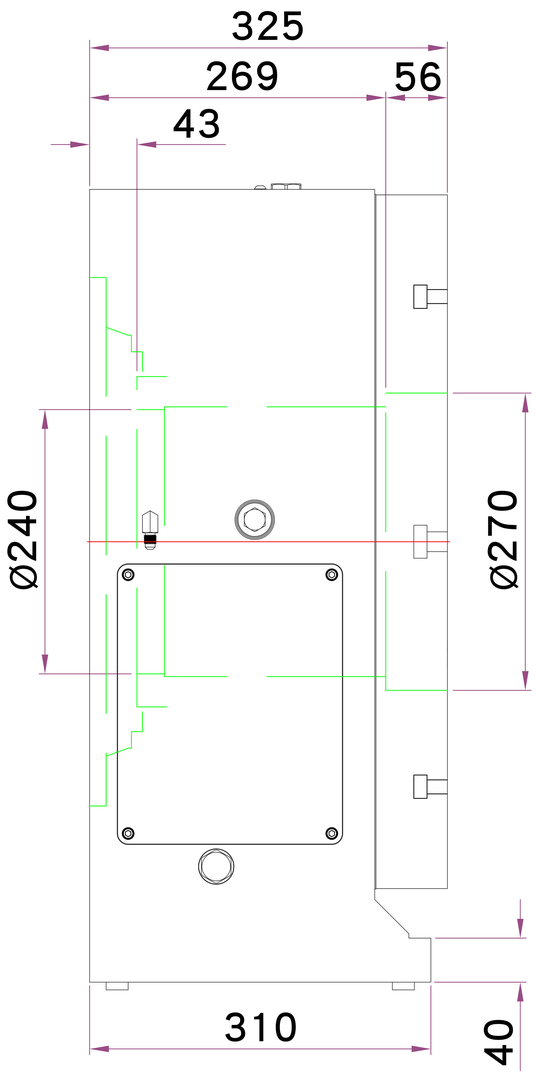
325
269
56
43
Ø240
Ø270
310
40

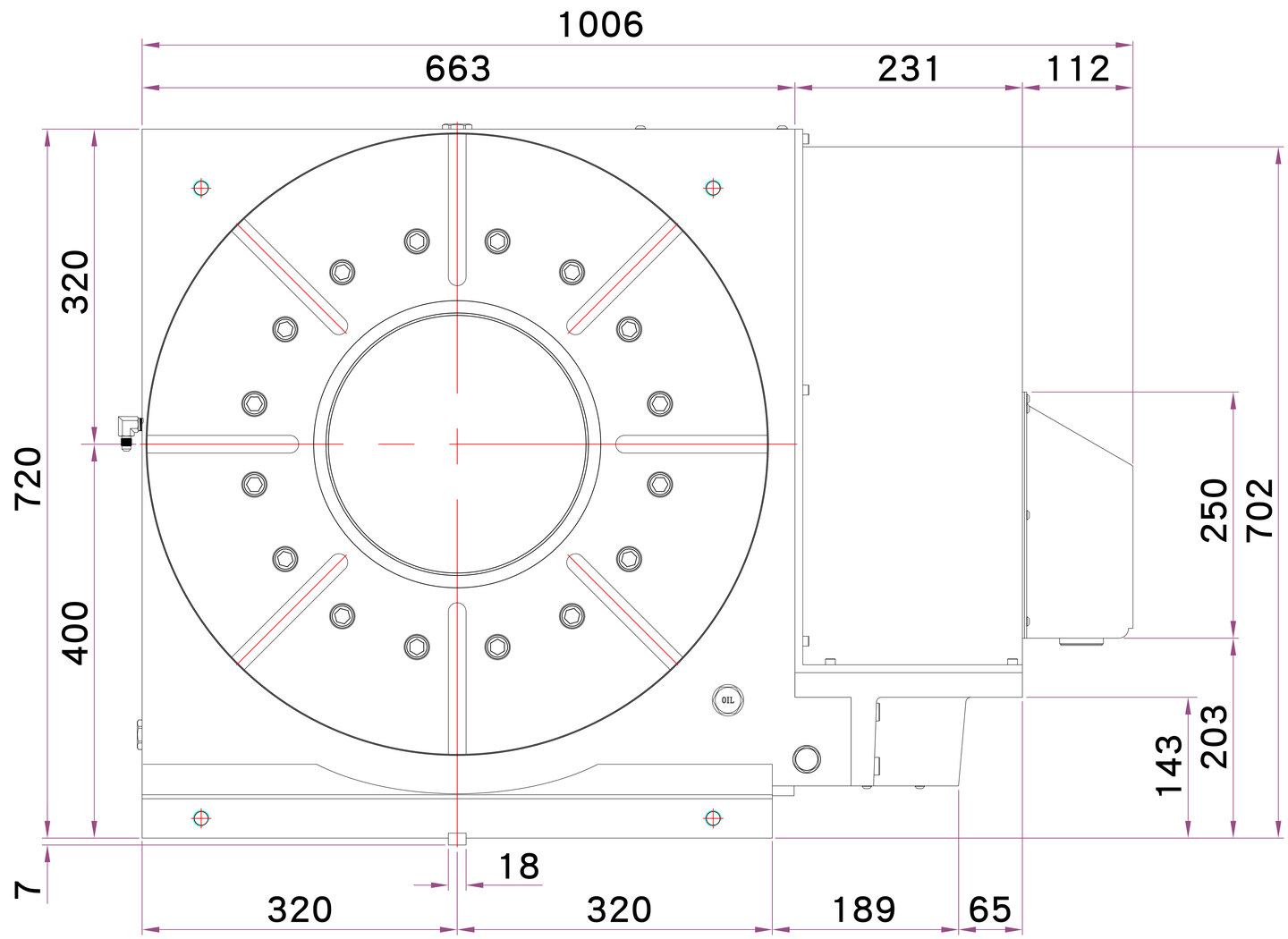
1006
663
231
112
320
720
400
7
18
320
320
189
65
250
702
143
203
OIL