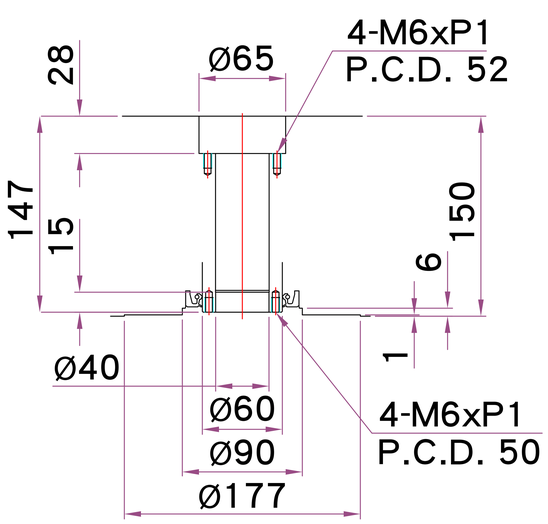

主軸中心孔尺寸

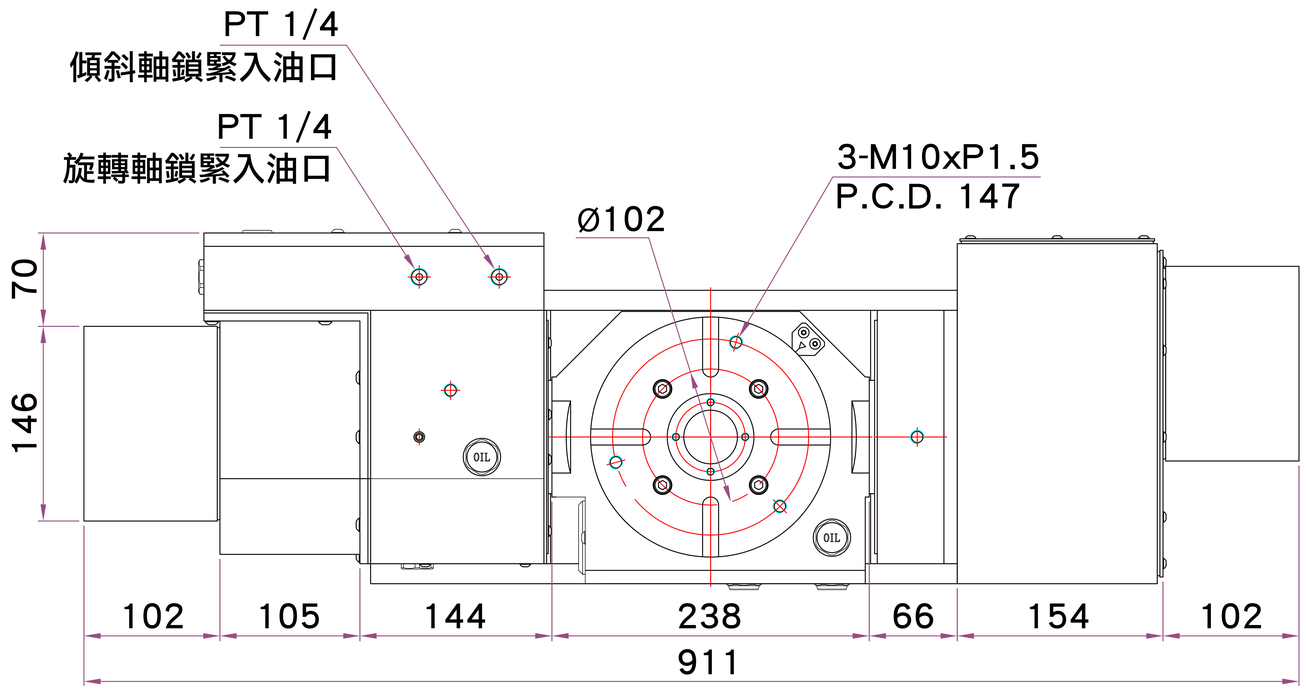

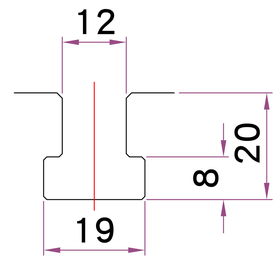

T型槽尺寸

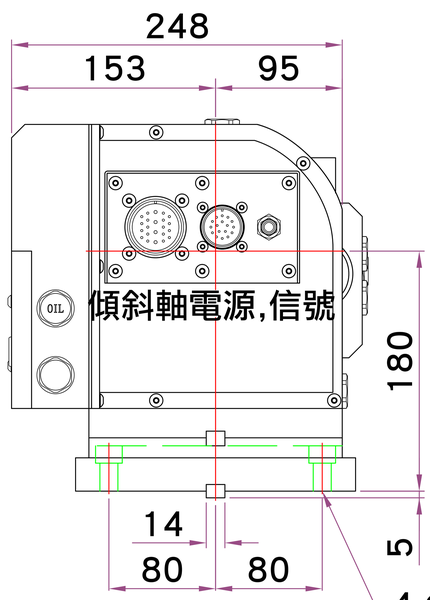

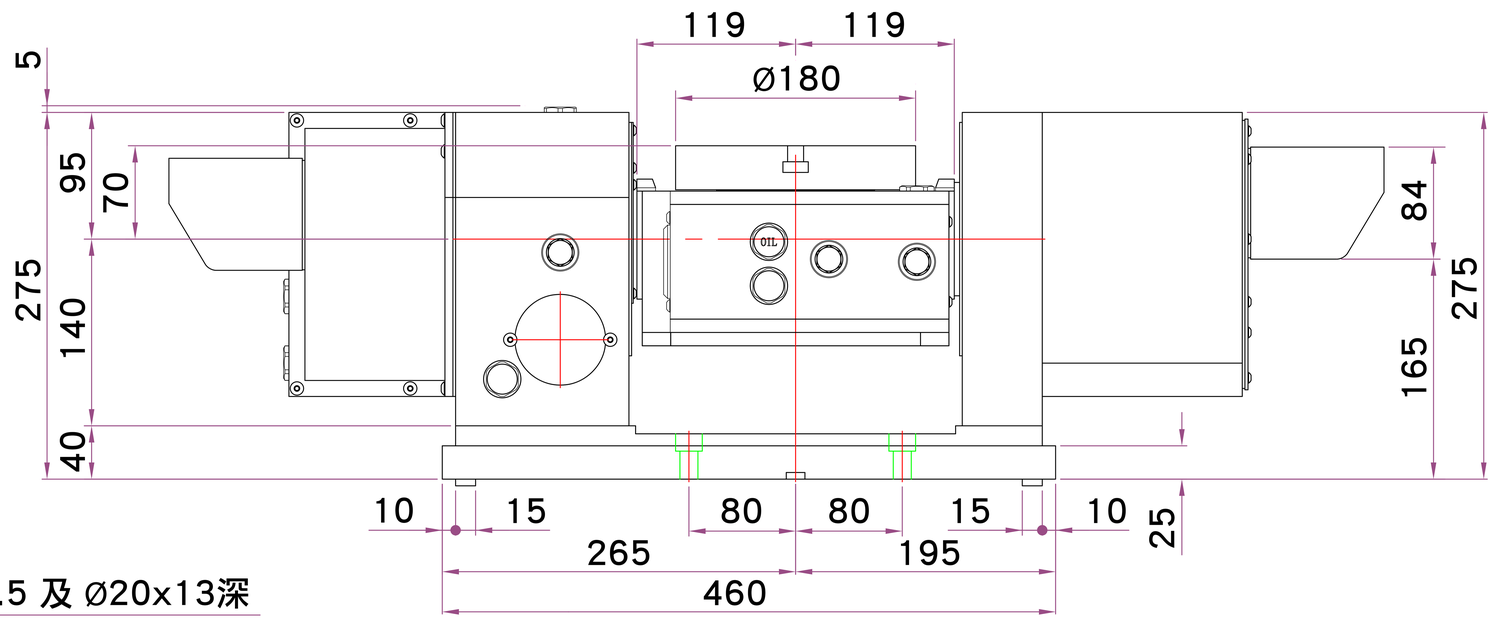
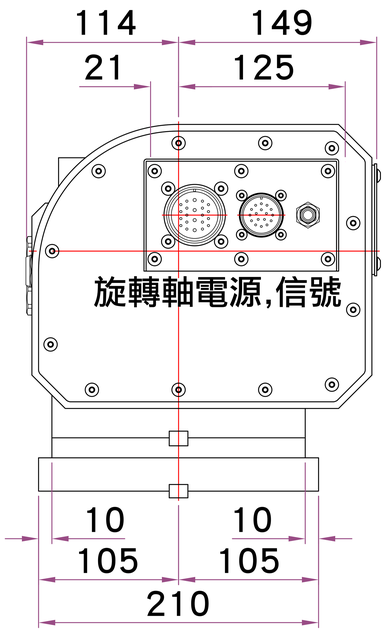
4-Ø13.5 及 Ø20x13深
柱坑