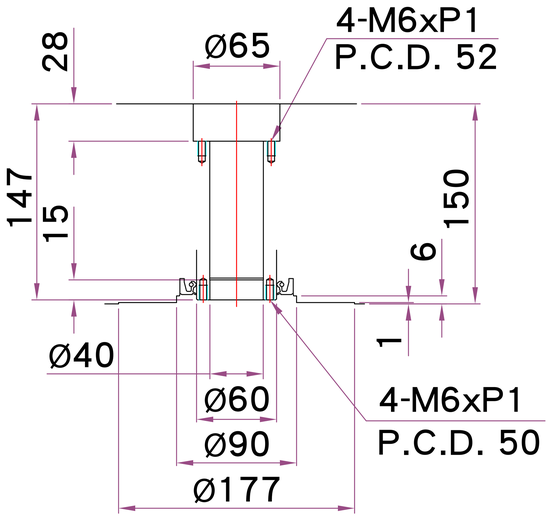

主軸中心孔尺寸

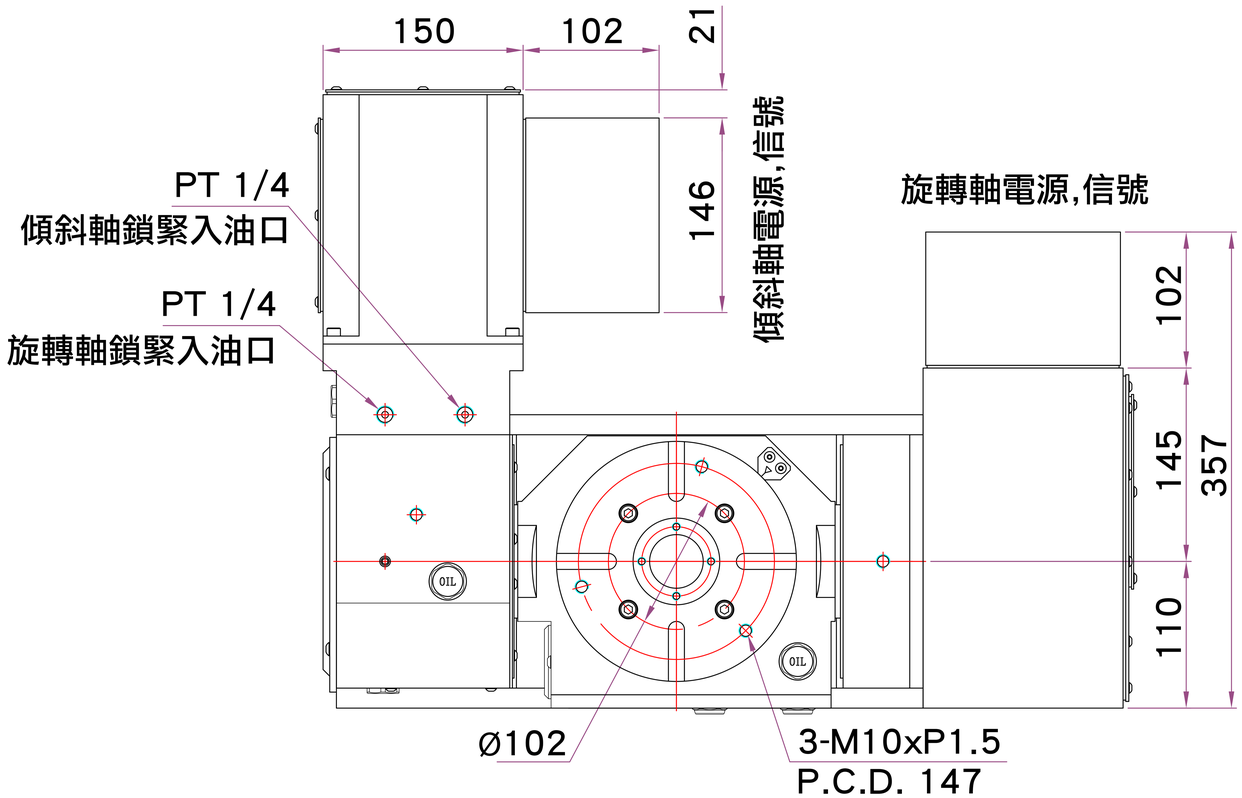

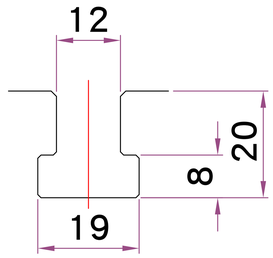
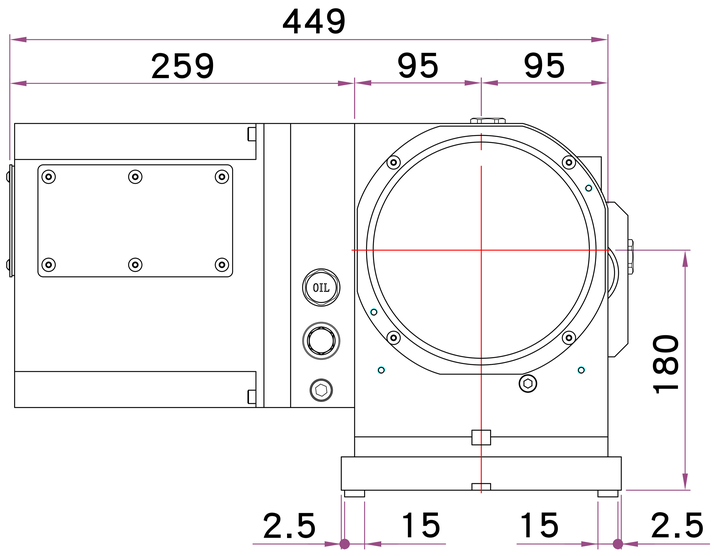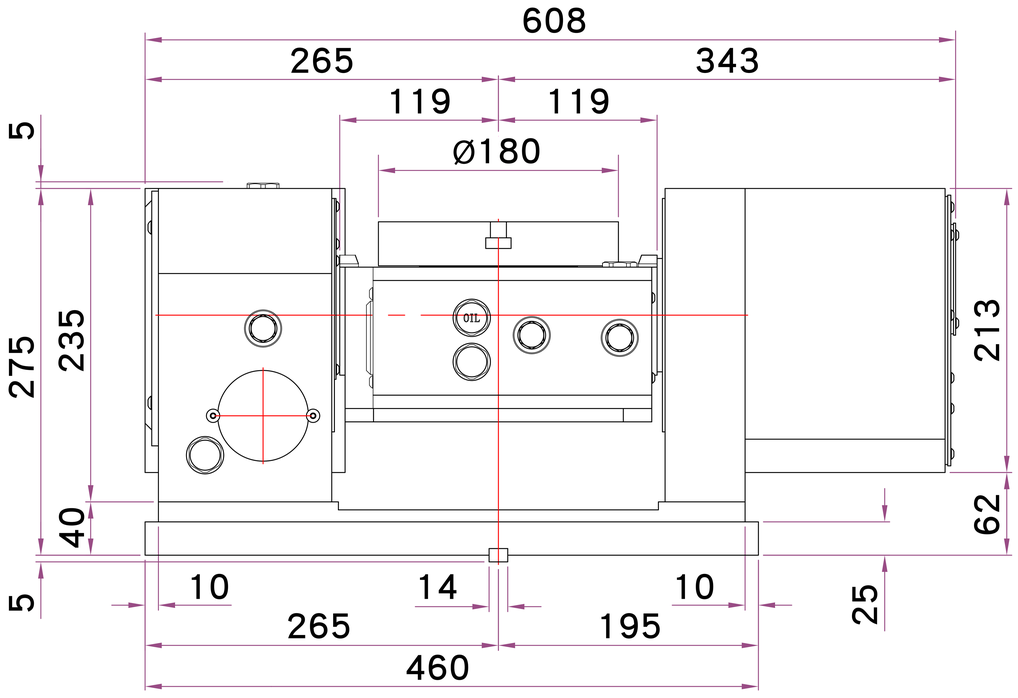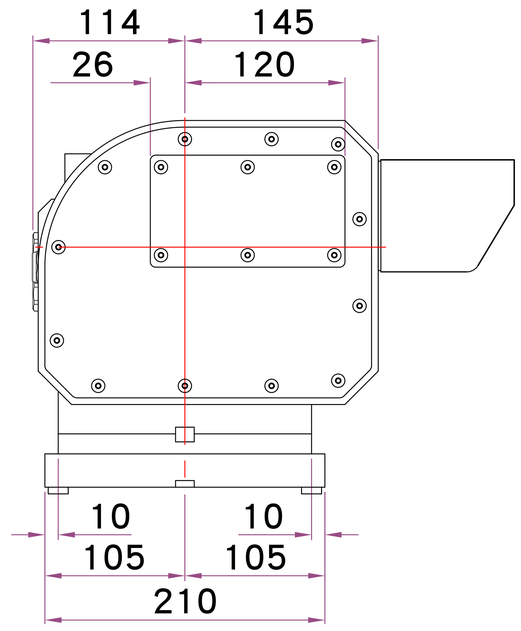
T型槽尺寸