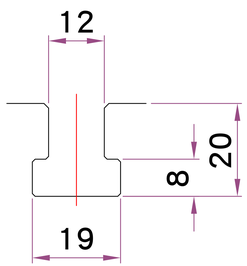

T型槽尺寸

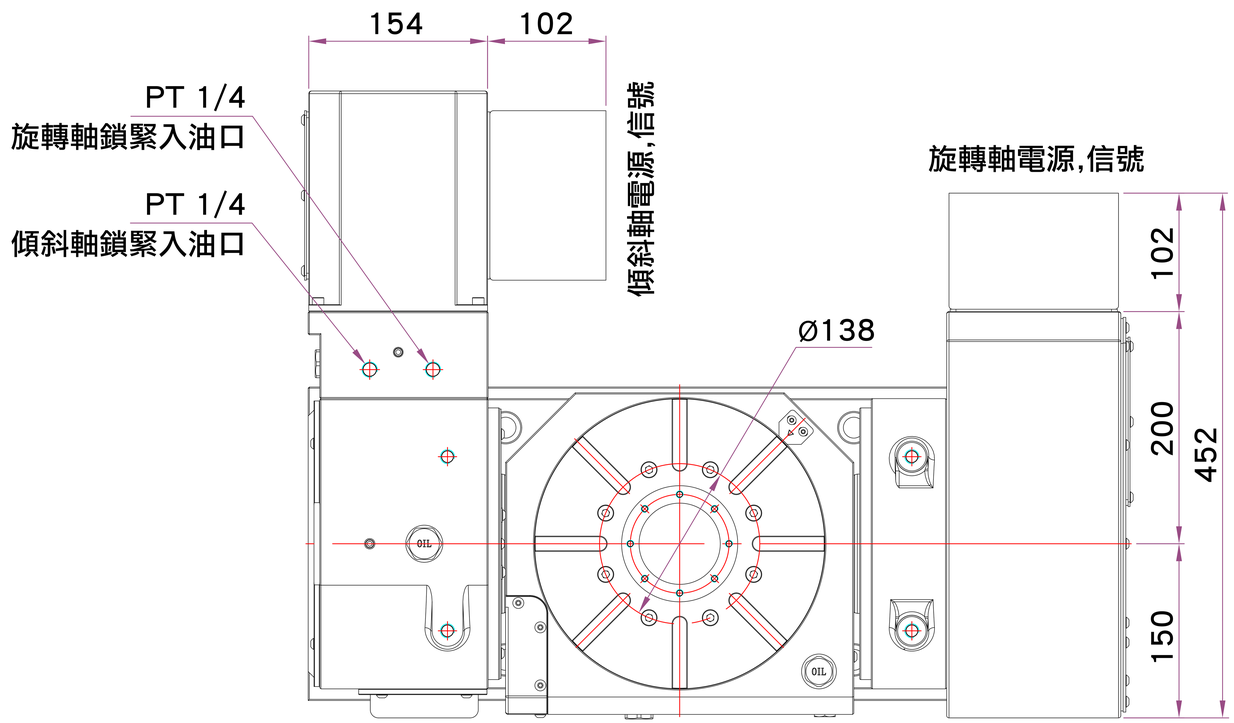

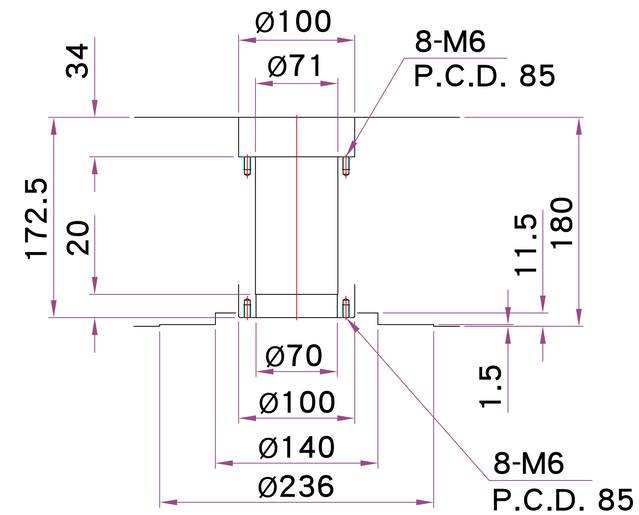
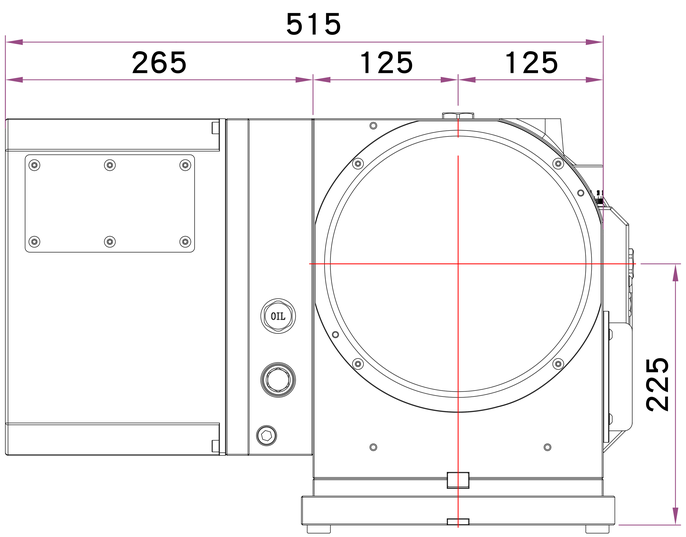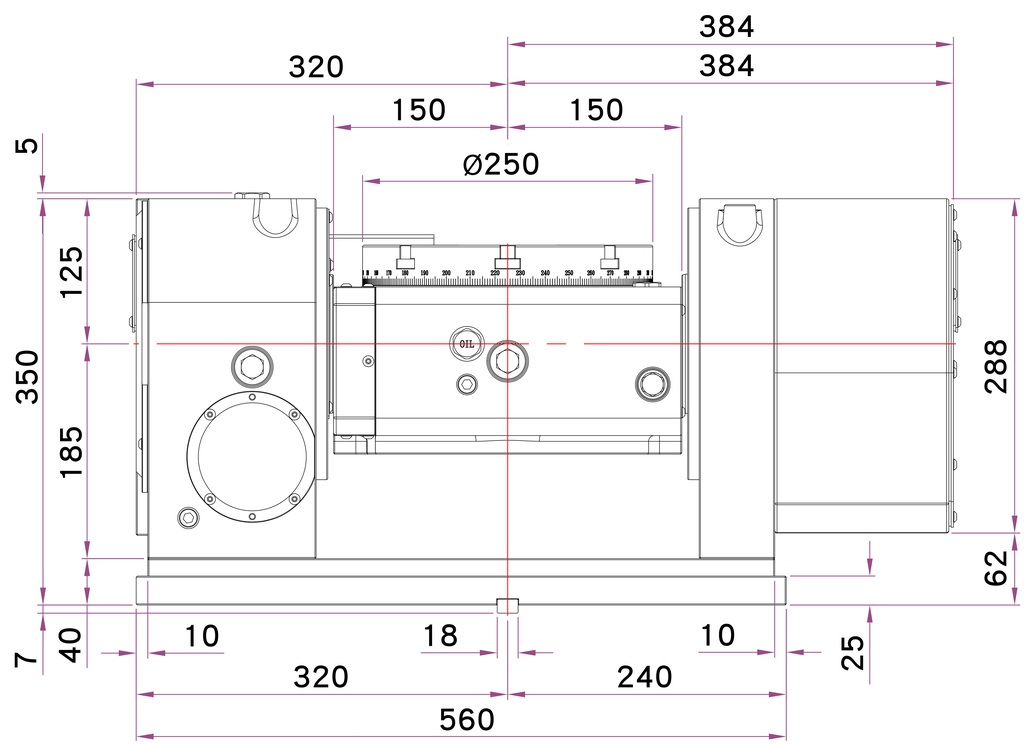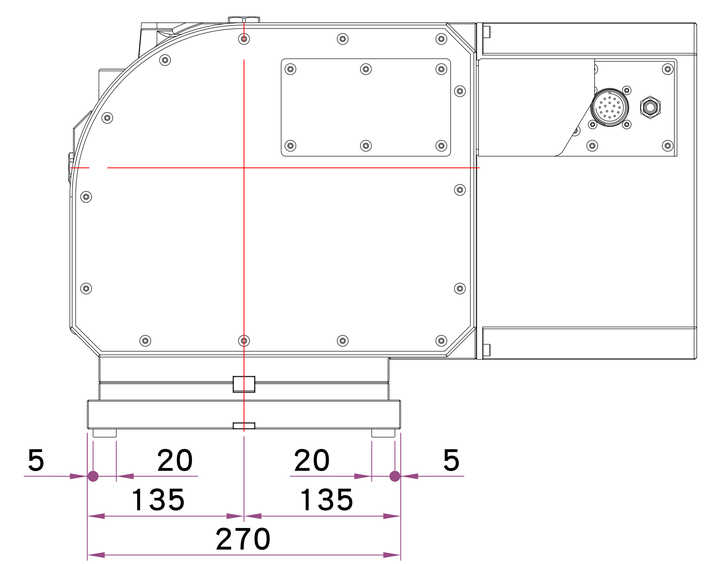
主軸中心孔尺寸