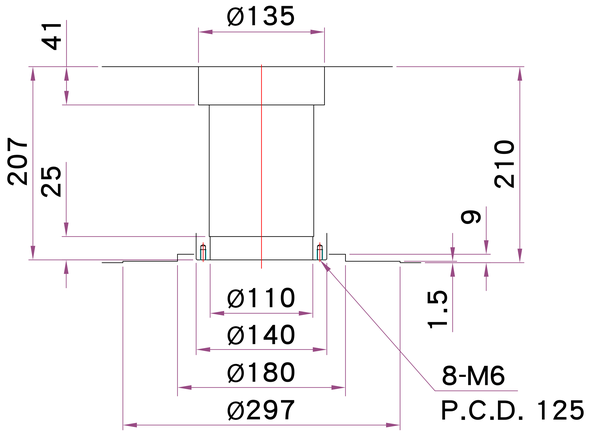

主軸中心孔尺寸

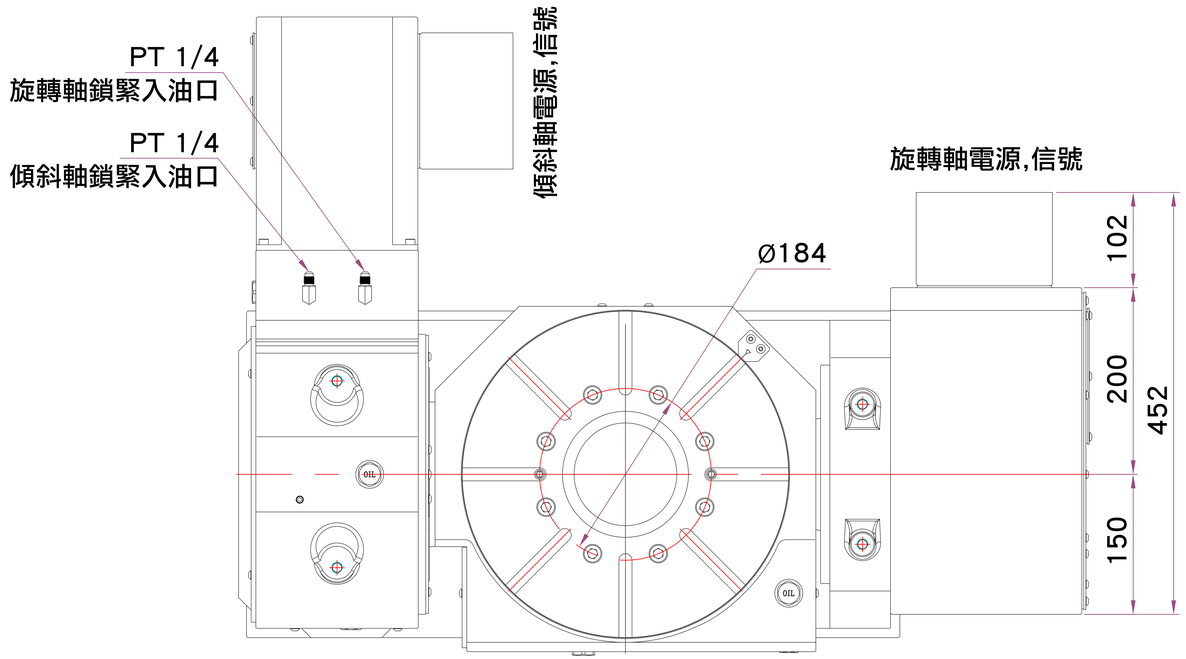

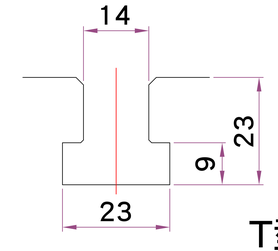

T型槽尺寸

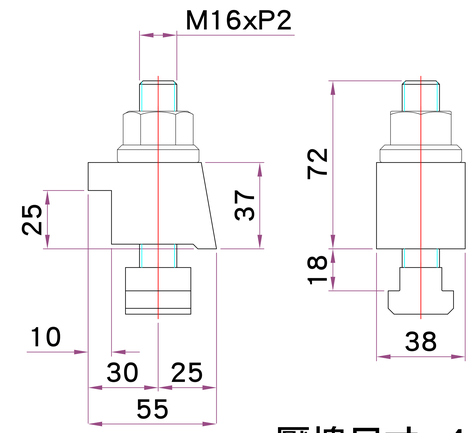
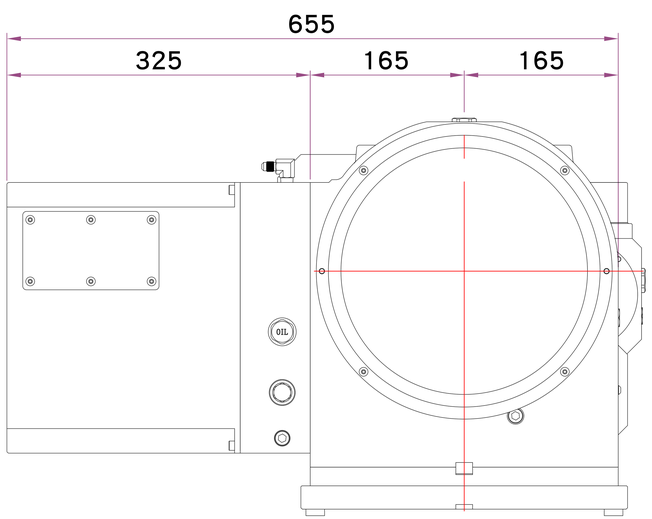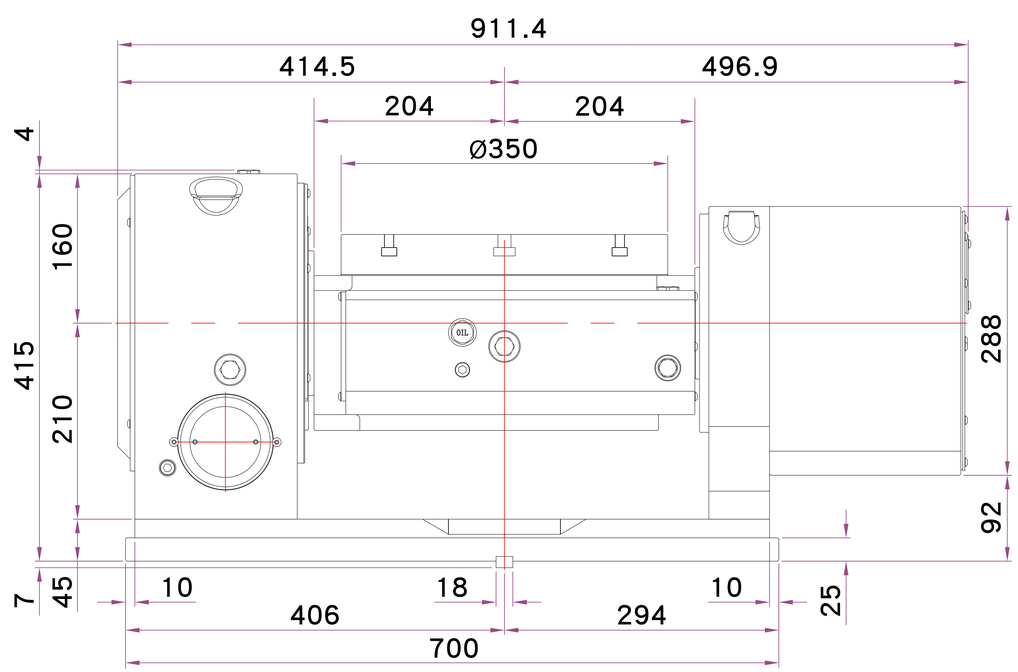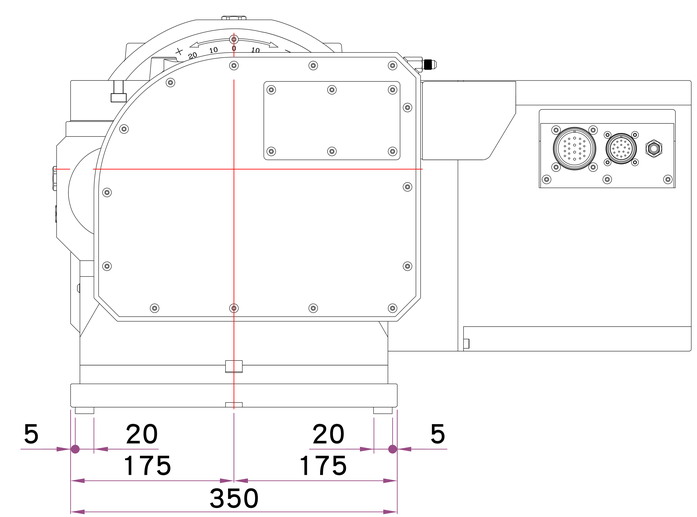
壓塊尺寸 4pcs