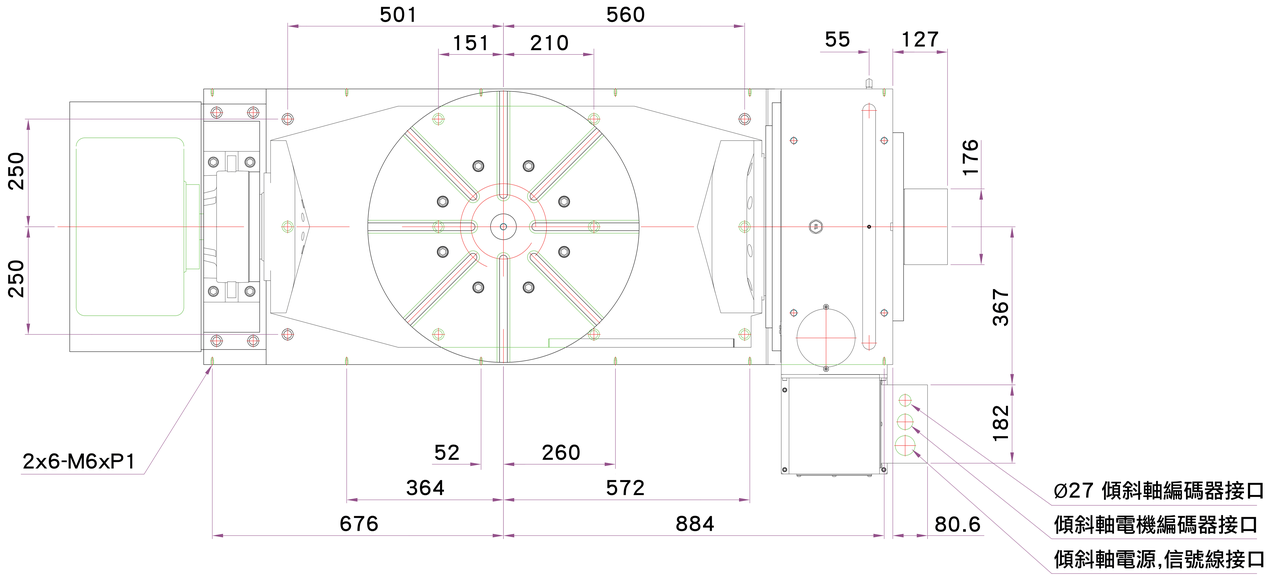
501
560
151
210
55
127
250
250
176
367
182
2x6-M6xP1
52
260
364
572
676
884
80.6
Ø27 傾斜軸編碼器接口
傾斜軸電機編碼器接口
傾斜軸電源,信號線接口

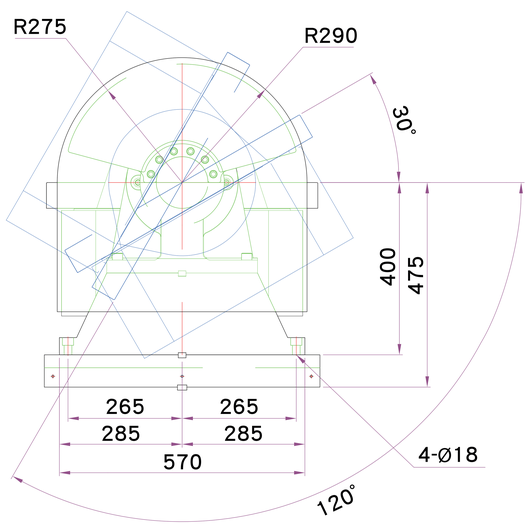
R275
R290
30°
400
475
265
265
285
285
570
4-Ø18
120°

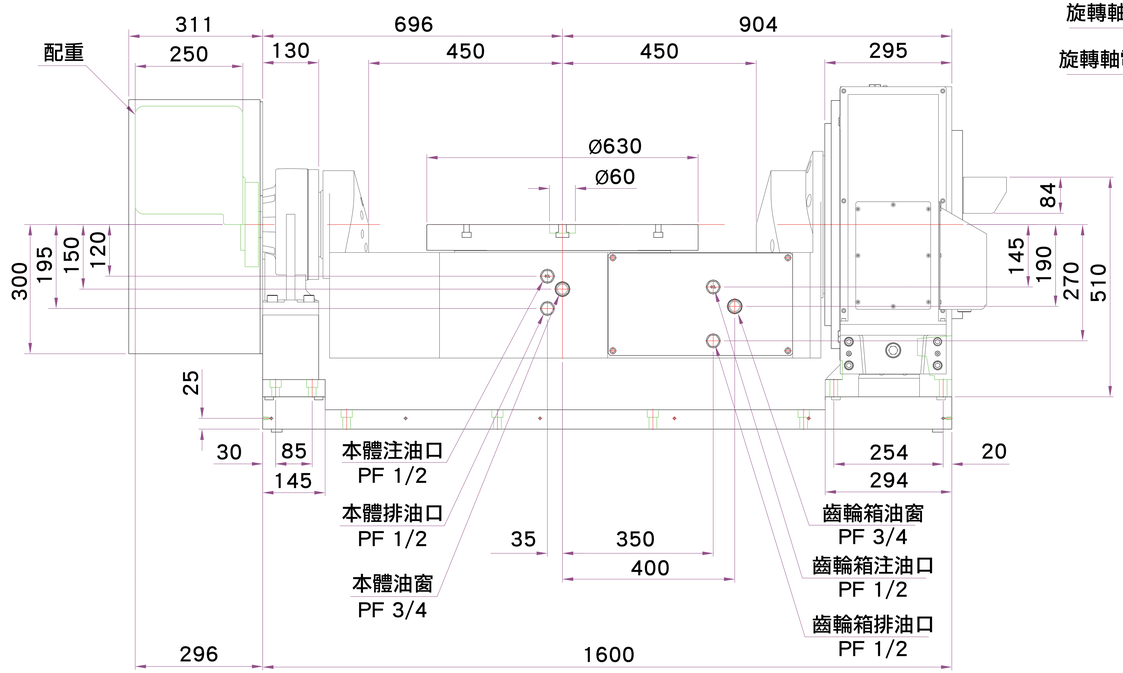
311
696
904
配重
250
130
450
450
295
Ø630
Ø60
300
195
150
120
84
145
190
270
510
25
30
85
145
本體注油口
PF 1/2
本體排油口
PF 1/2
本體油窗
PF 3/4
35
350
400
254
20
294
齒輪箱油窗
PF 3/4
齒輪箱注油口
PF 1/2
齒輪箱排油口
PF 1/2
296
1600

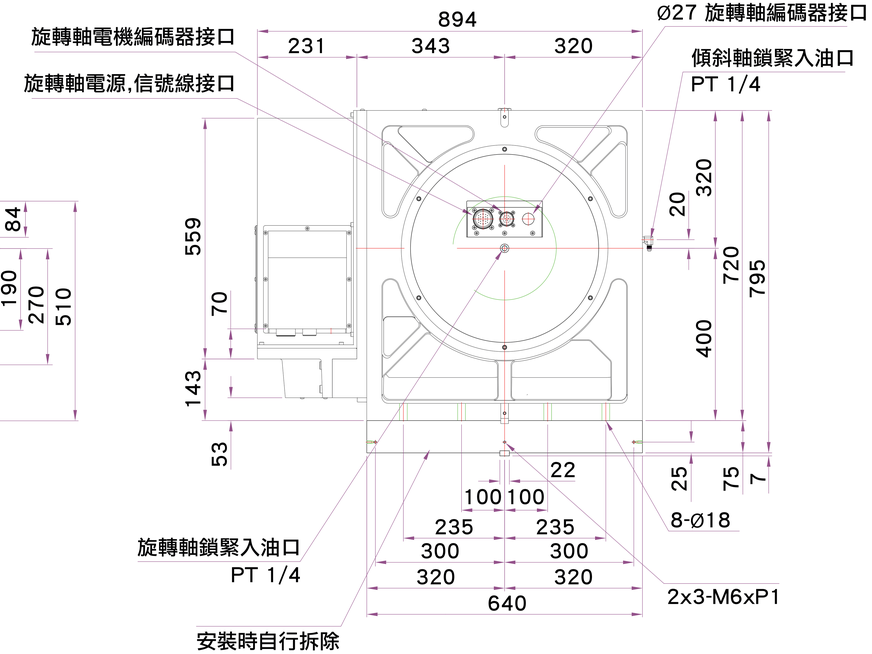
894
231
343
320
旋轉軸電機編碼器接口
旋轉軸電源,信號線接口
Ø27 旋轉軸編碼器接口
傾斜軸鎖緊入油口
PT 1/4
559
70
143
53
20
320
720
795
400
22
100
100
235
235
300
300
320
320
640
25
75
7
8-Ø18
2x3-M6xP1
旋轉軸鎖緊入油口
PT 1/4
安裝時自行拆除