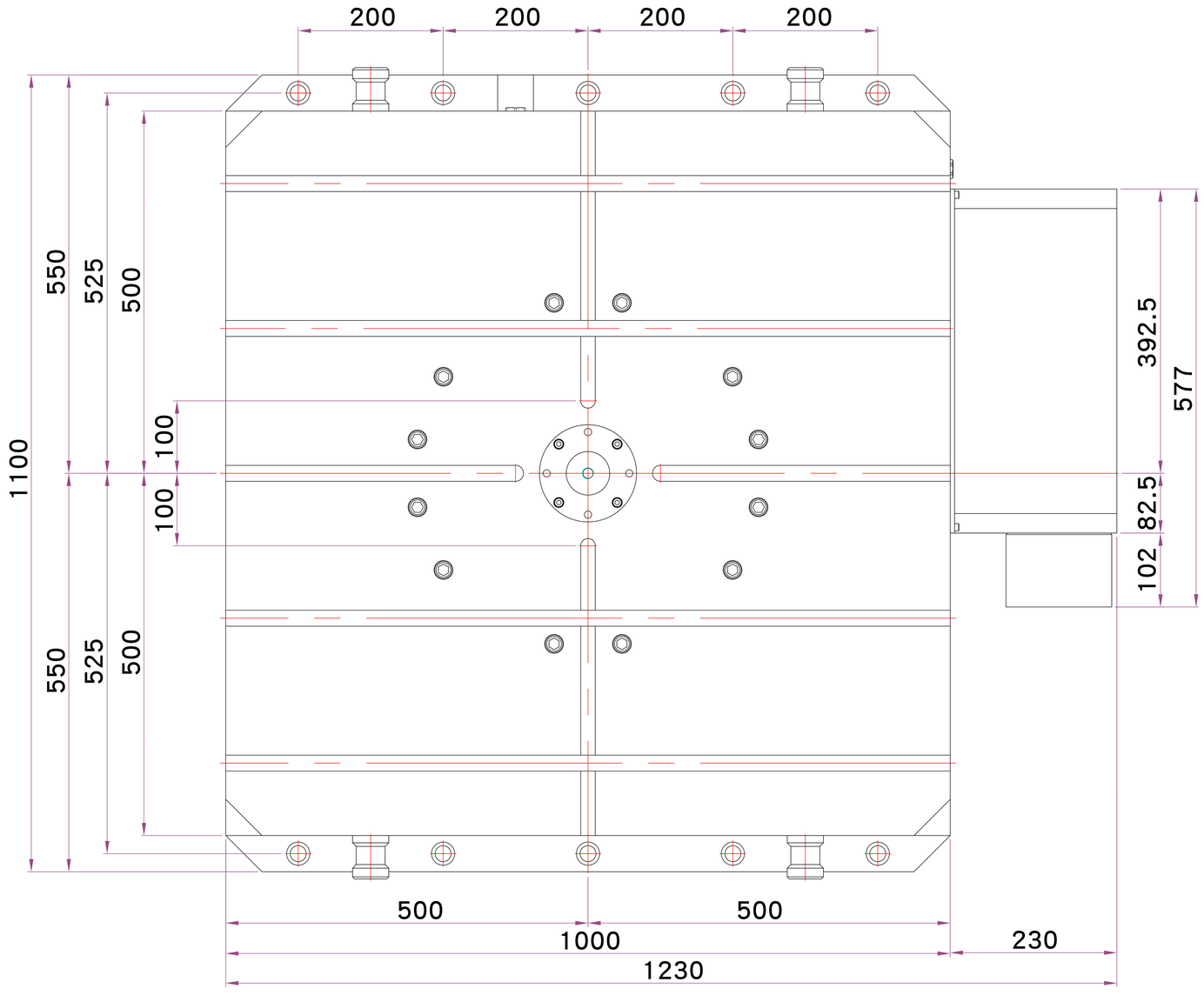
200
200
200
200
550
525
500
100
100
1100
550
525
500
392.5
577
82.5
102
500
500
1000
230
1230

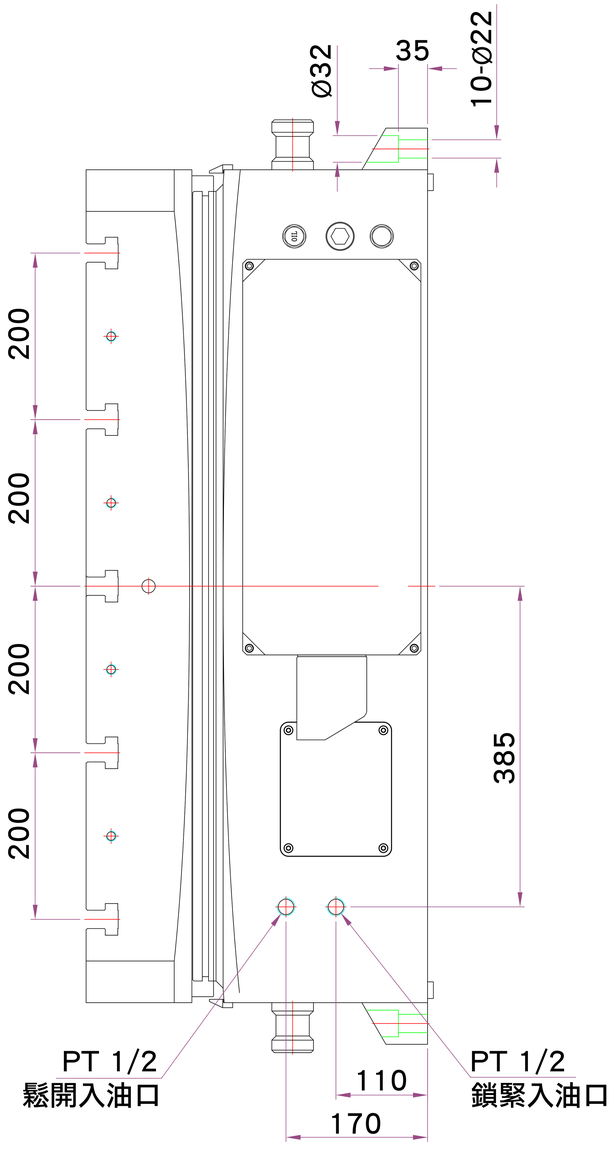
Ø32
35
10-Ø22
200
200
200
200
385
PT 1/2
鬆開入油口
110
170
PT 1/2
鎖緊入油口

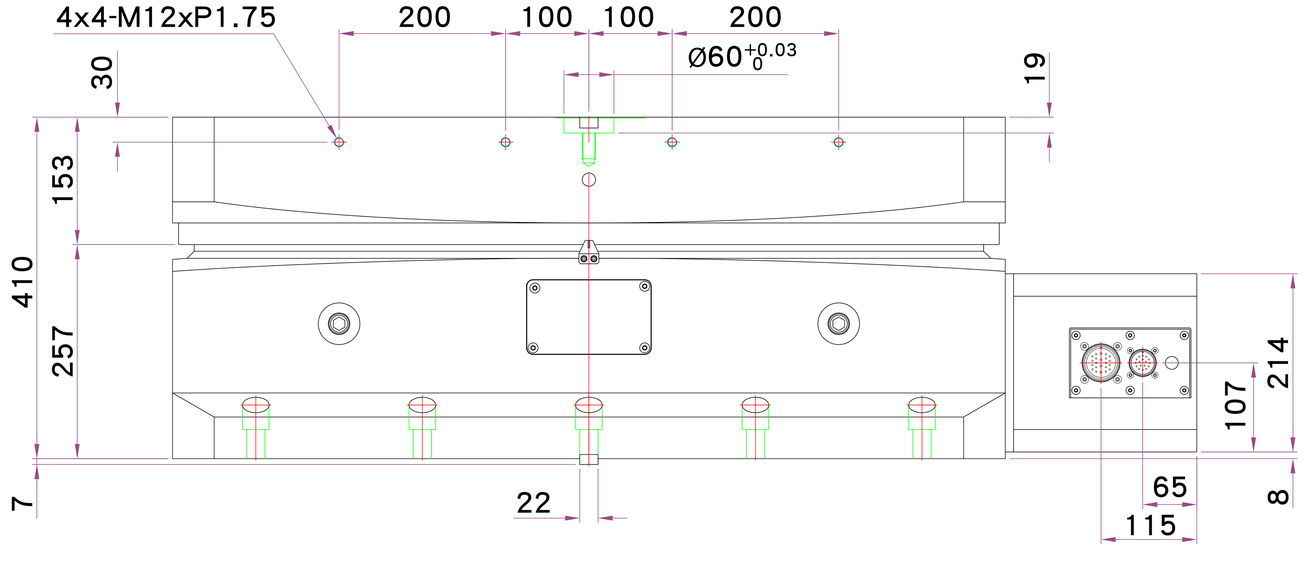
4x4-M12xP1.75
200
100
100
200
Ø60 +0.03 0
30
19
153
410
257
7
22
214
107
65
115
8

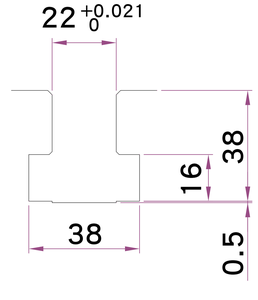
22 +0.021 0
38
16
38
0.5