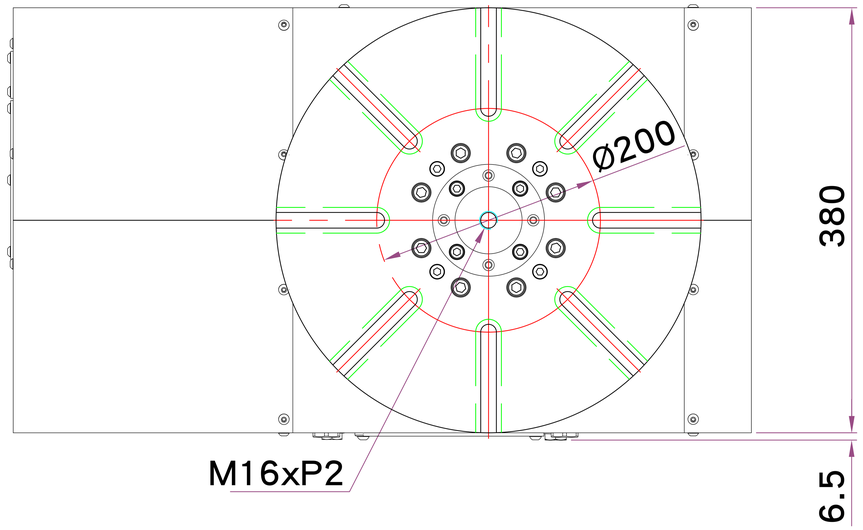
Ø200
380
M16xP2
6.5

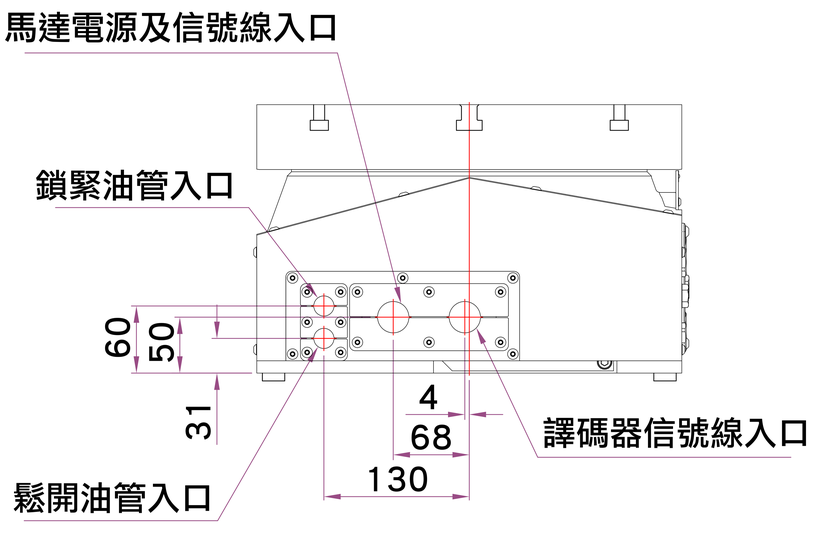
馬達電源及信號線入口
鎖緊油管入口
60
50
31
4
68
130
譯碼器信號線入口
鬆開油管入口

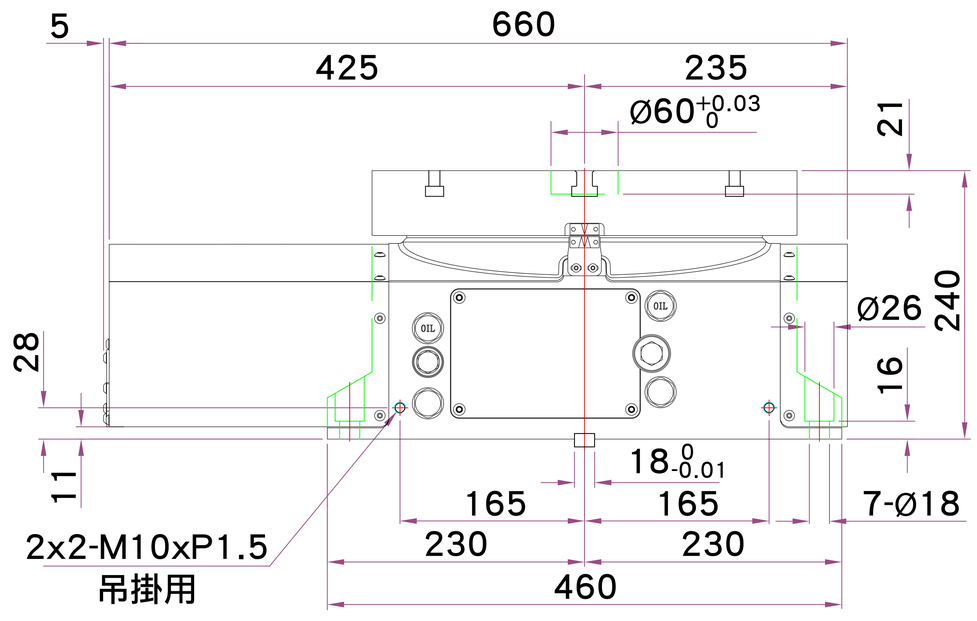
5
660
425
235
Ø60+0.03 0
21
Ø26
240
16
28
11
18 0 -0.01
165
165
7-Ø18
230
230
460
2x2-M10xP1.5
吊掛用

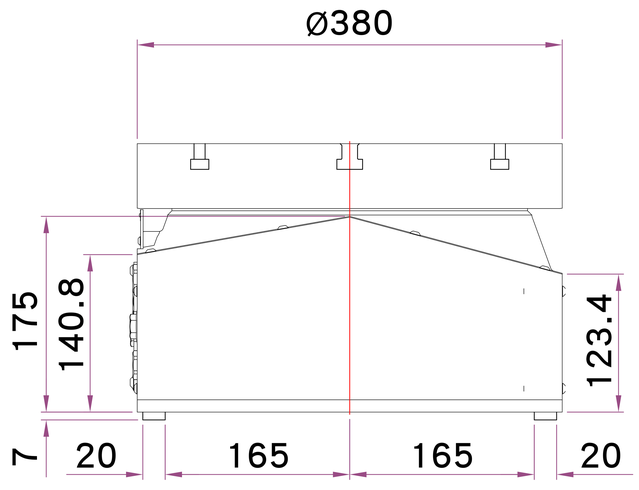
Ø380
175
140.8
123.4
7
20
165
165
20

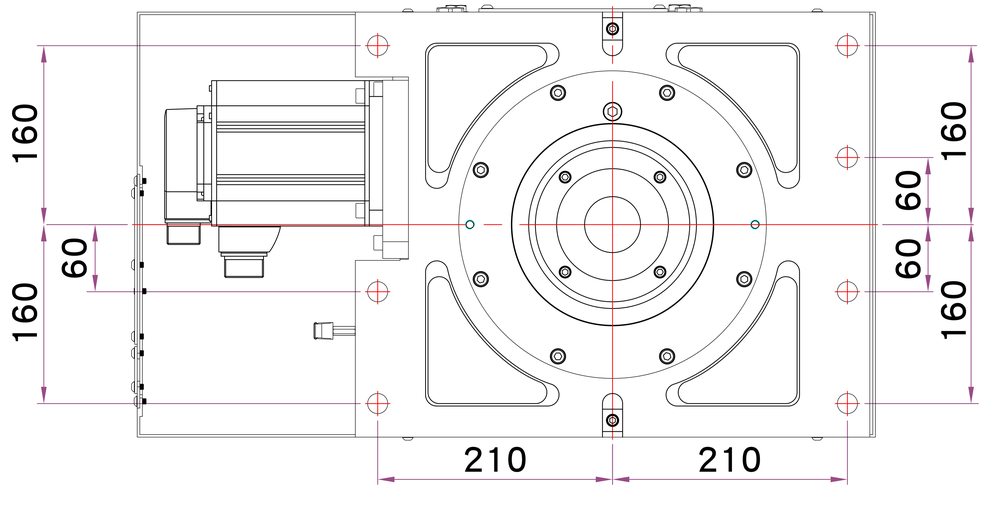
160
60
160
160
60
60
160
210
210

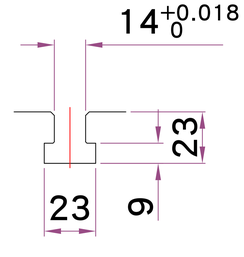
14+0.018 0
23
23
9

T型槽尺寸