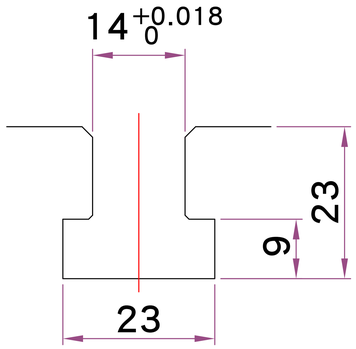
14 +0.018 0
23
9
23

T 型槽尺寸

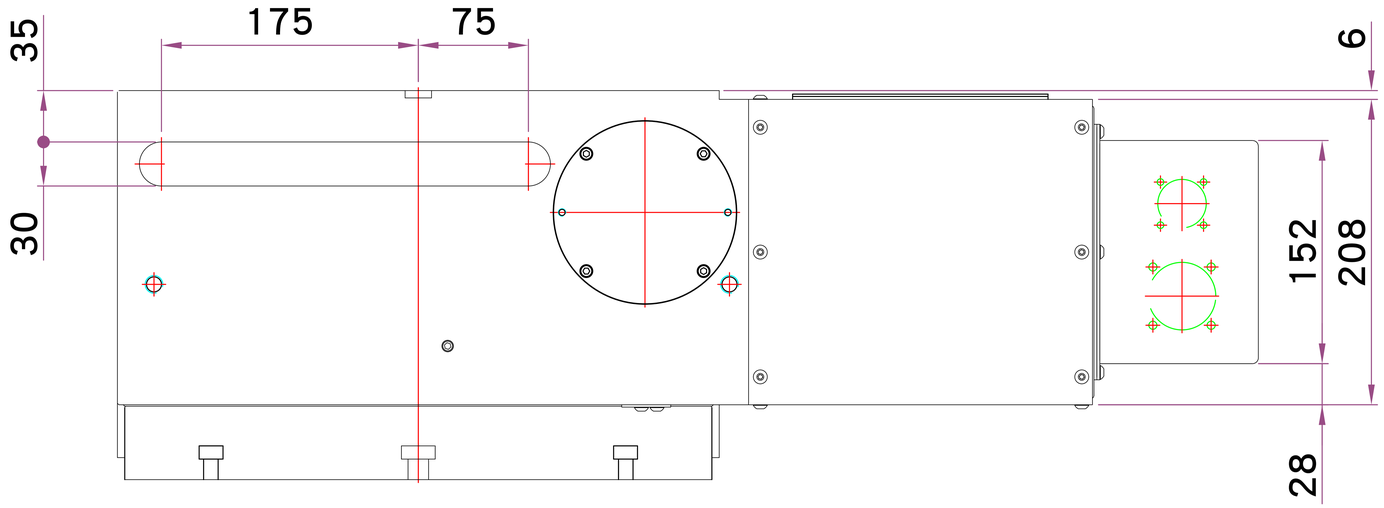
35
175
75
6
30
152
208
28

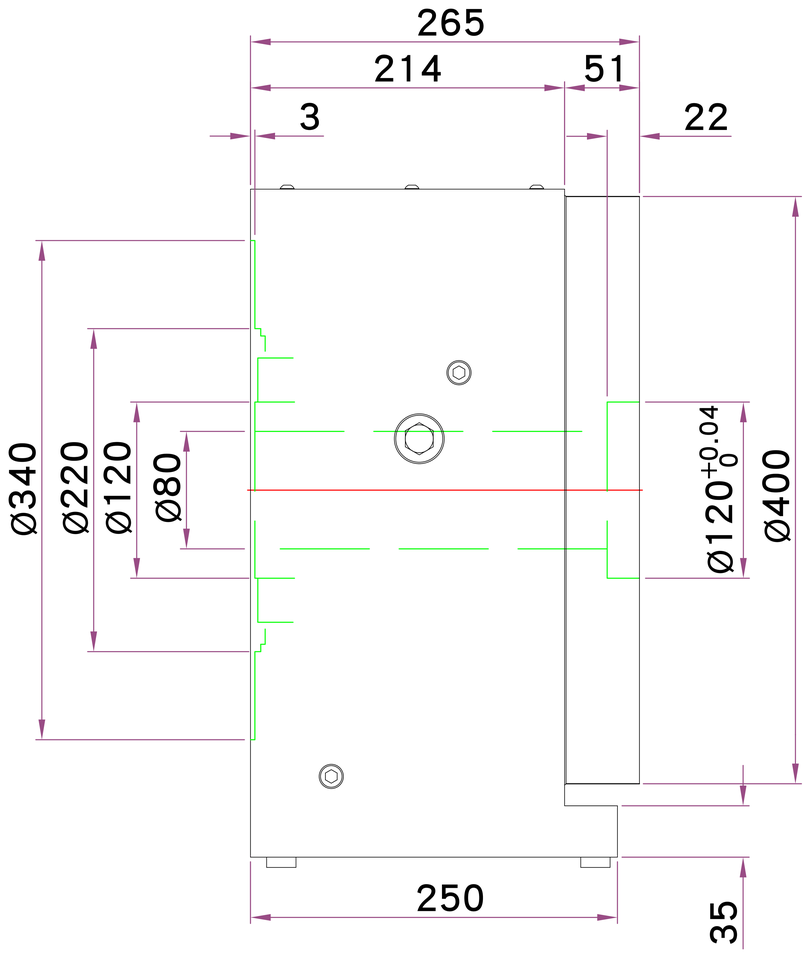
265
214
51
3
22
Ø340
Ø220
Ø120
Ø80
Ø120 +0.04 0
Ø400
250
35

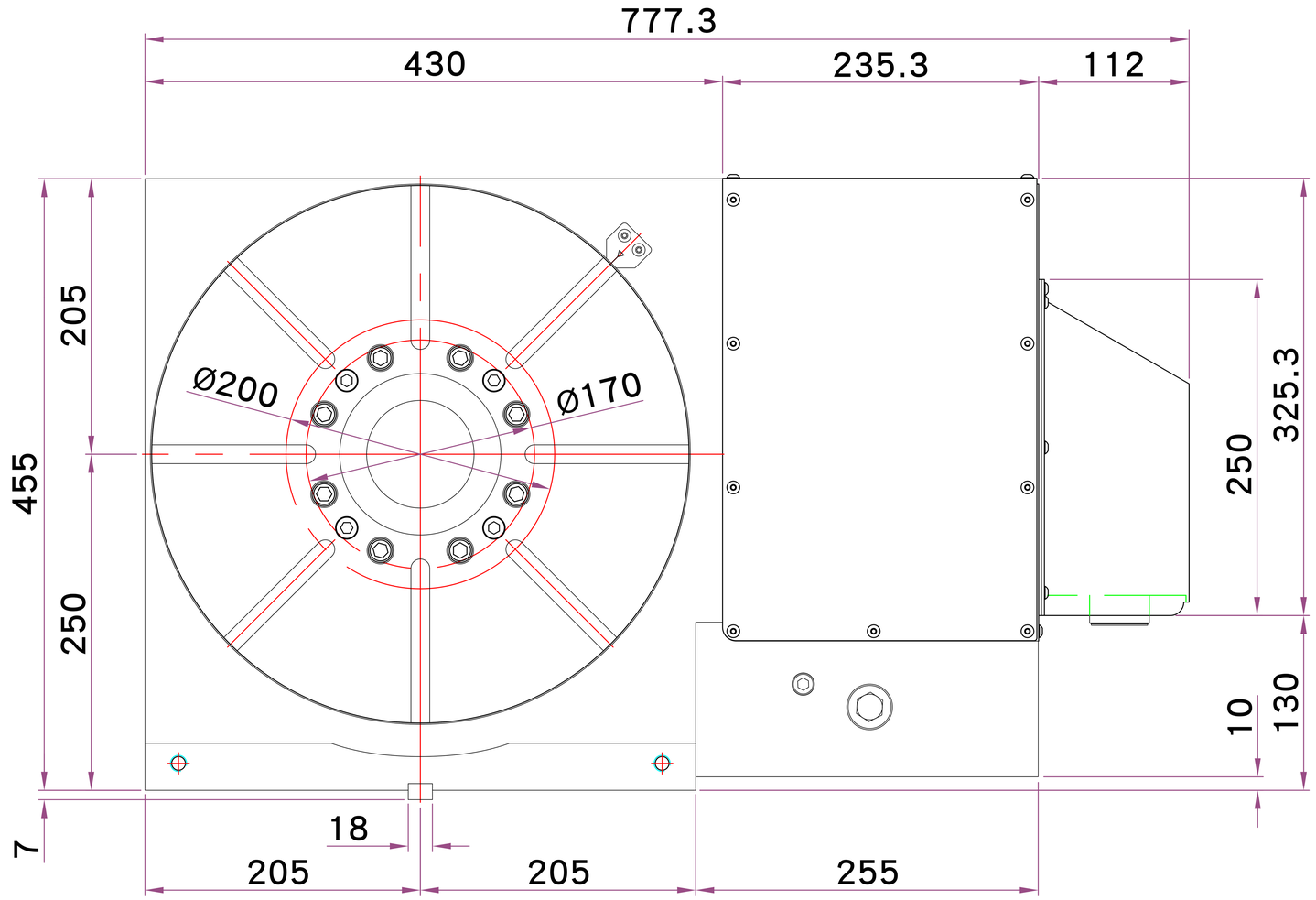
777.3
430
235.3
112
205
Ø200
Ø170
455
250
250
325.3
10
130
7
18
205
205
255