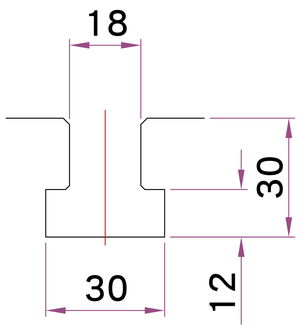
18
30
30
12

T 型槽尺寸

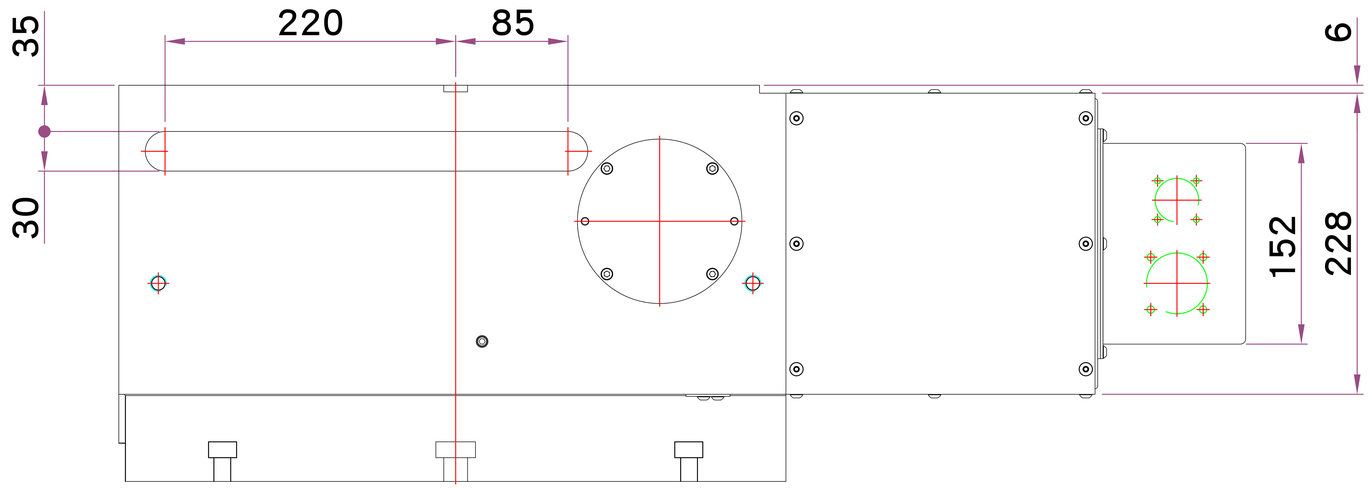
35
220
85
6
30
152
228

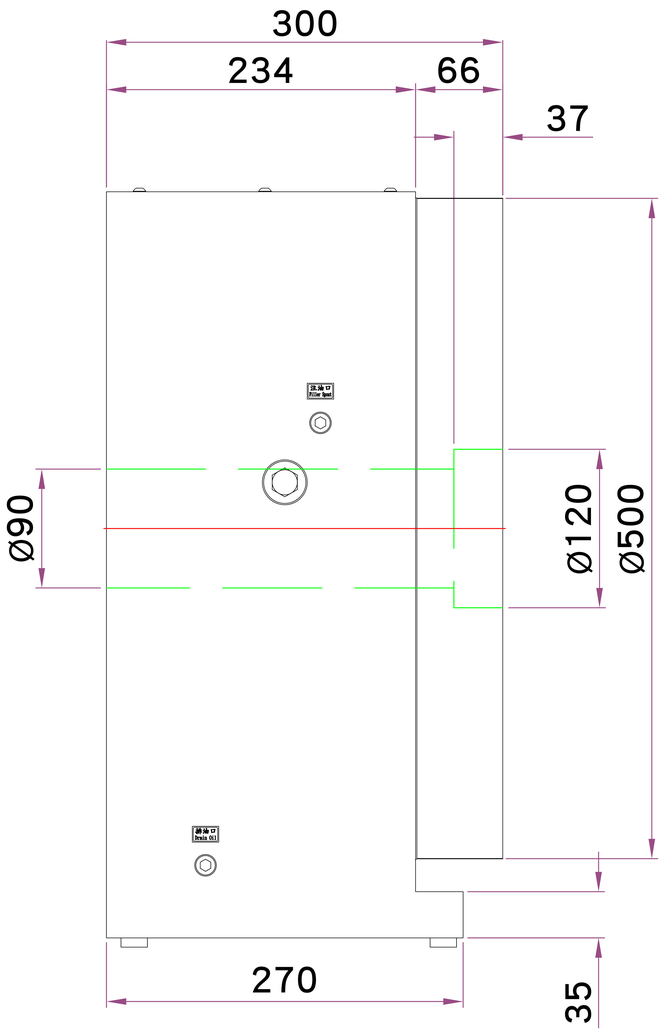
300
234
66
37
Ø90
Ø120
Ø500
270
35

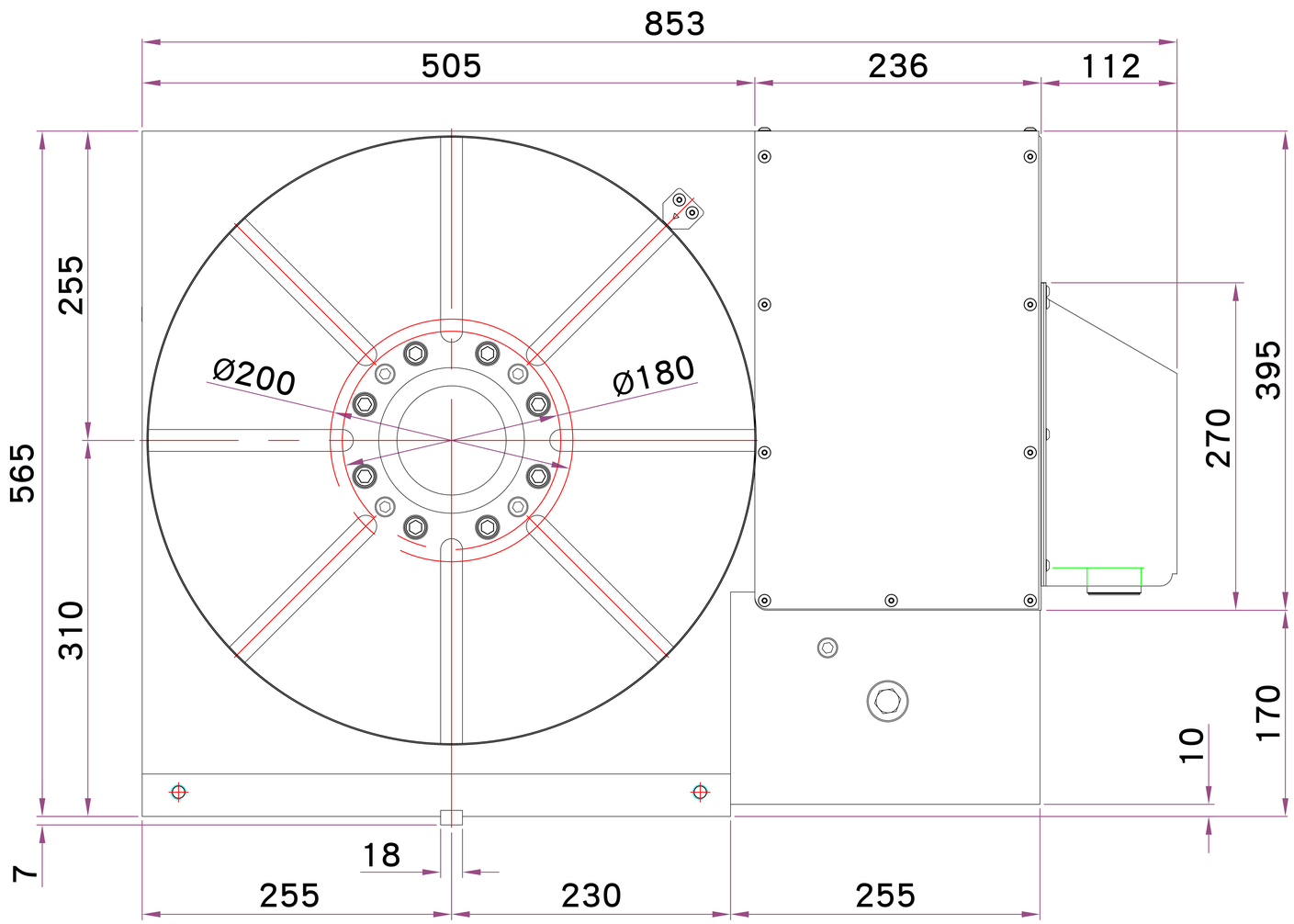
853
505
236
112
255
565
310
Ø200
Ø180
395
270
170
10
7
18
255
230
255