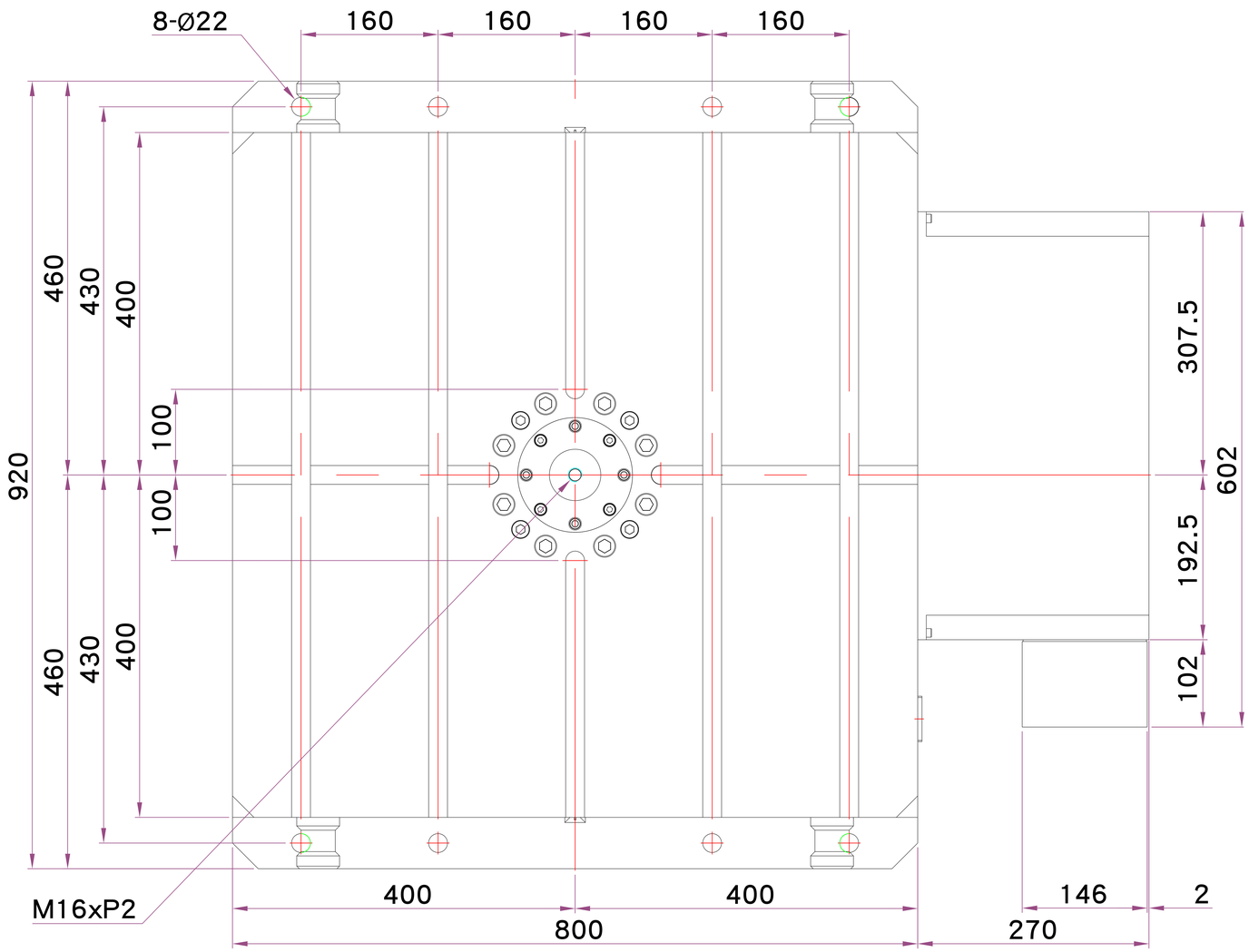
8-Ø22
160
160
160
160
460
430
400
100
100
920
460
430
400
307.5
602
192.5
102
M16xP2
400
400
800
146
2
270

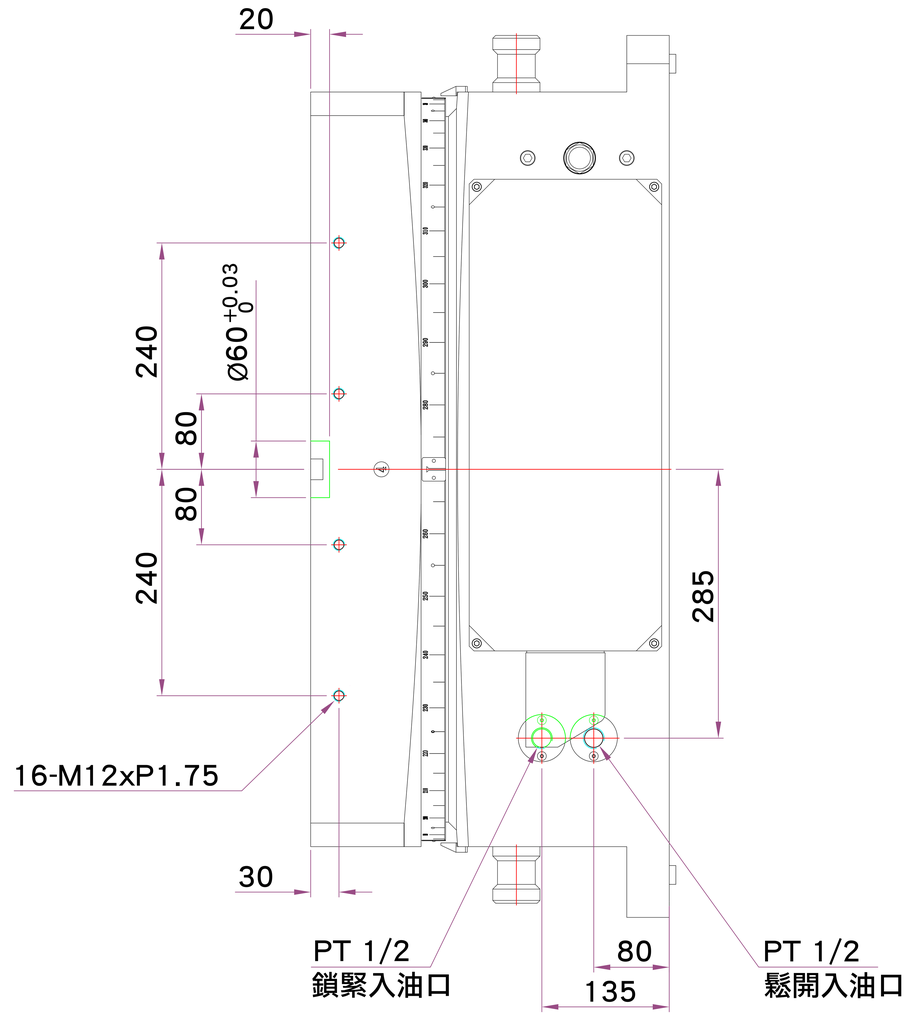
20
240
Ø60 +0.03 0
80
80
240
285
16-M12xP1.75
30
PT 1/2
鎖緊入油口
80
135
PT 1/2
鬆開入油口

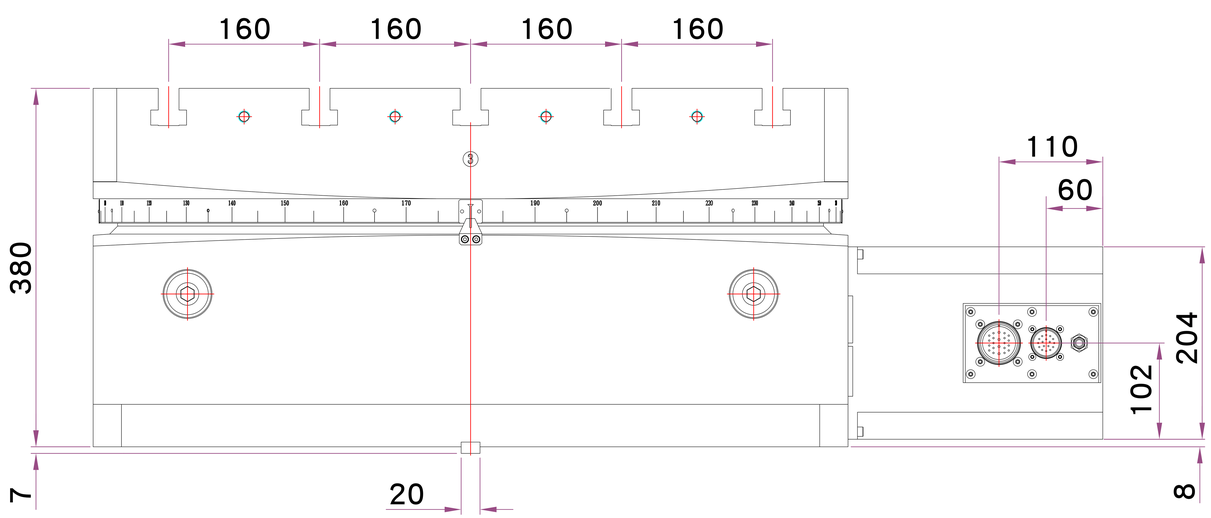
160
160
160
160
110
60
380
204
102
7
20
8

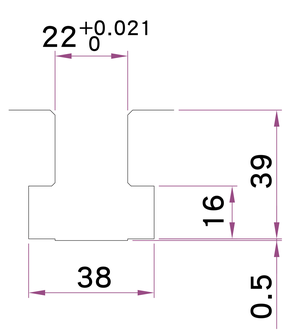
22 +0.021 0
39
16
38
0.5